Motortausch

Ancona

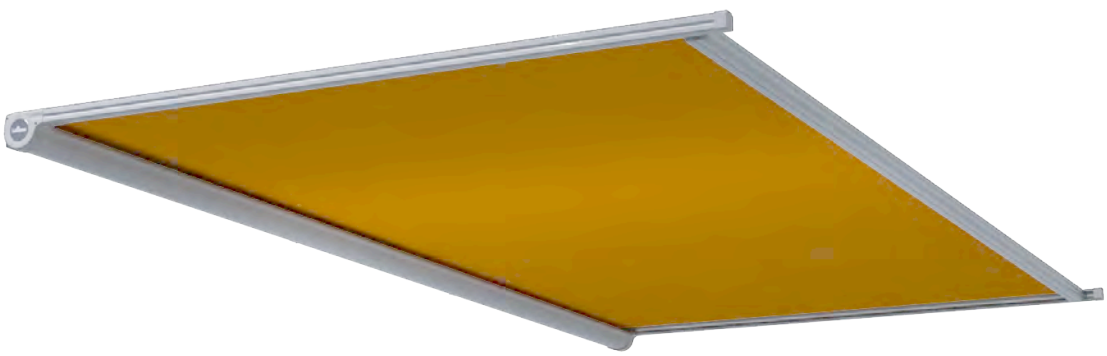

Rolladen O. & M. Schröder OHG
Friederikastraße 12
44789 Bochum
Deutschland
Telefon: +49 (0)234 301077
Telefax: +49(0)234 331682
E-Mail: info@rollladen-schroeder.de
Internet: www.rollladen-schroeder.de

Wichtige Sicherheitsanweisung!

Für die Sicherheit von Personen ist es wichtig, diese Anleitung vor der Montage zu lesen und zu befolgen. Die Nichtbeachtung entbindet den Hersteller von seiner Haftungspflicht. Die Anleitung ist aufzubewahren und muss bei einem eventuellen Verkauf der Anlage an den neuen Besitzer weitergereicht werden.

Inhalt

1. Instandsetzungsarbeiten 2
1.1. Motor- / Getriebewechsel 2
1.1.1. Demontieren der Markise 2
1.1.2. Tauschen des Motors 4
1.1.3. Montage der Markise 5

Instandsetzung

1. Instandsetzungsarbeiten

Achtung! Instandsetzungsarbeiten dürfen nur von einem Fachbetrieb durchgeführt werden. Es dürfen nur Ersatzteile der Lewens Sonnenschutz GmbH eingesetzt werden.

Es empfiehlt sich die Arbeitsschritte mit **mindestens 2 Personen** durchzuführen.

Achtung! Hierzu muss die Markise demontiert werden. Der Wechsel muss durch einen Fachbetrieb erfolgen oder die Markise zum Hersteller geschickt werden.

1.1. Motor- / Getriebewechsel

Achtung! Um eine Reparatur an einem defekten Antrieb vornehmen zu können, muss die Markise mittels eines Gurtes gesichert werden. Es sind hierzu geeignete Montagehilfen und Kenntnisse erforderlich, die nur durch einen Fachbetrieb gewährleistet werden können.

Der Antrieb muss der gleichen Baureihe entsprechen und vom selben Hersteller sein.

1.1.1. Demontieren der Markise

Abb. 1.

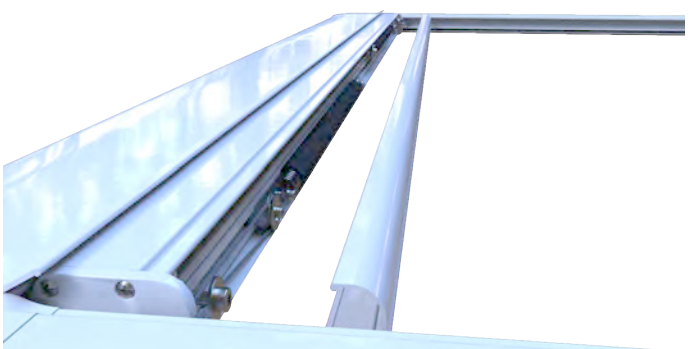

Demontieren Sie das Abdeckprofil.

Abb. 2.

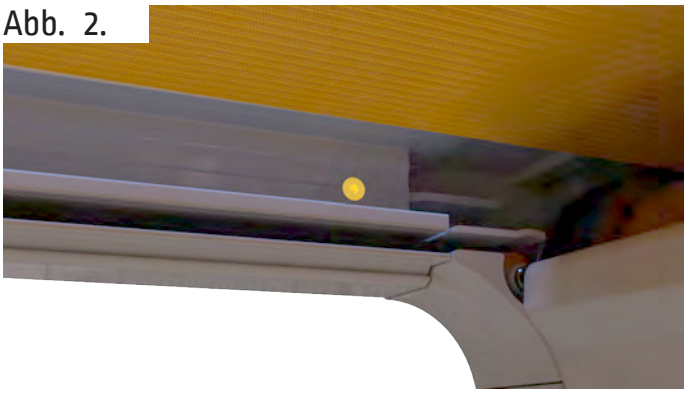

Fahren Sie die Ancona ca. 30cm aus und lösen die Innensechskantschraube an der Innenseite beider Führungsschienen.

Abb. 3.

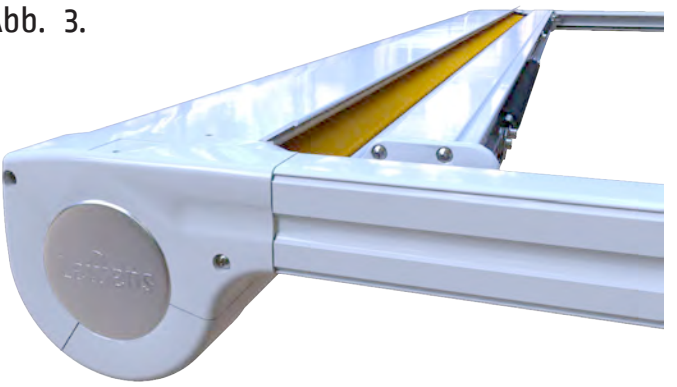

Fahren Sie das Ausfallprofil wieder ein und stoppen Sie ca. 1 cm vor dem Schließen am Gehäuse.

Abb. 4.

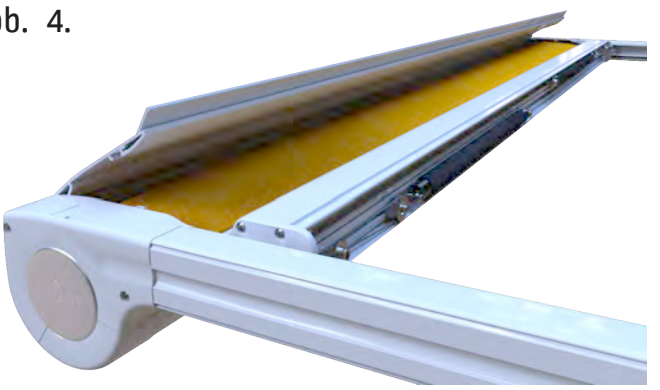

Lösen Sie auf beiden Seiten die Innensechskantschraube des Dachprofils und entfernen es.

Abb. 5.

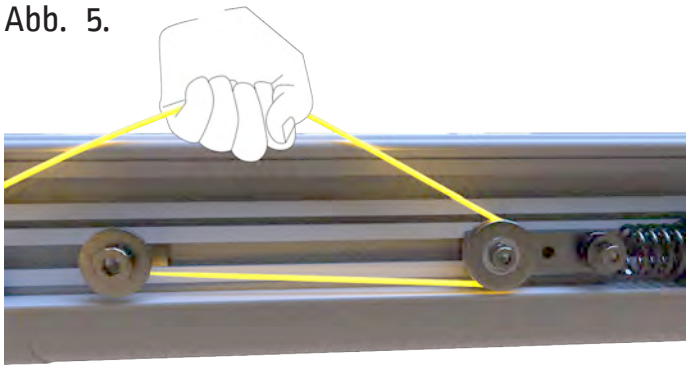

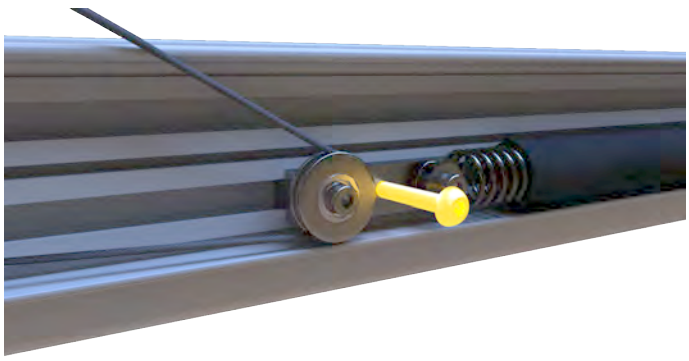

Sichern Sie die Vorspannung der beiden Federn durch je eine Arretierungsschraube.

Abb. 6.

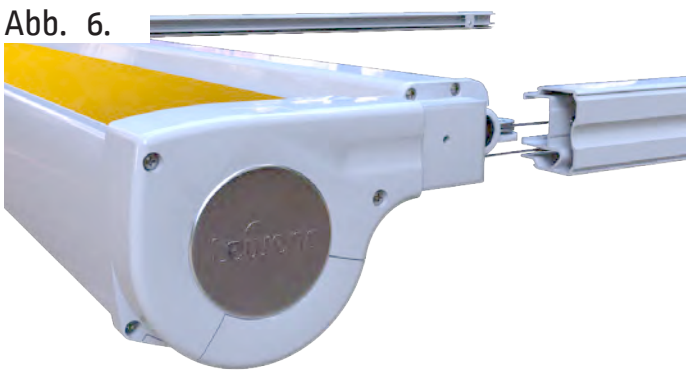

Ziehen Sie das Gehäuse aus den Führungsschienen heraus.

Abb. 7.

Entfernen Sie den Sticker auf der Antriebsseite, um an die Schrauben der Motorbefestigung zu gelangen.

Abb. 8.

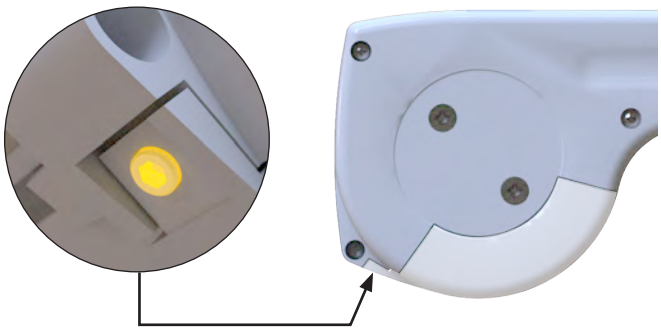

Lösen Sie die Endkappe und entfernen Sie sie.

Abb. 9.

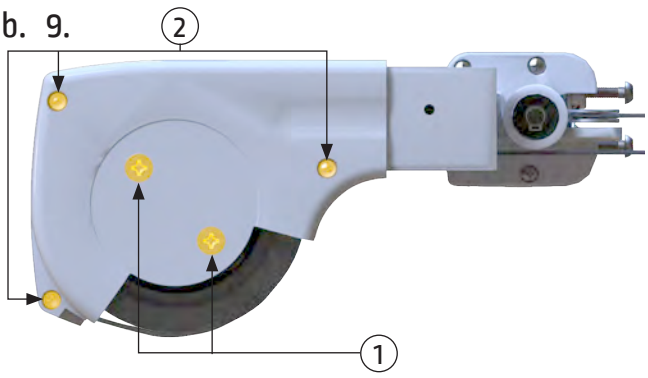

Lösen Sie die Schrauben der Motorbefestigung (1) und die Schrauben der Seitenkappen (2).

Abb. 10.

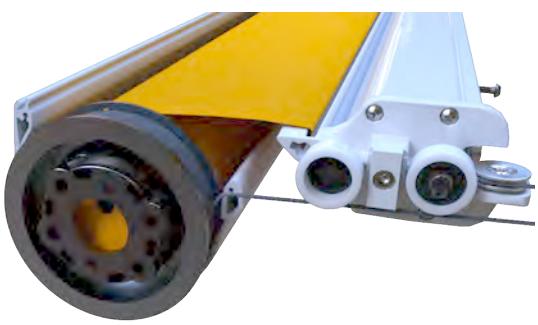

Entfernen Sie die Seitenkappe.

Motor muss in der Tuchwelle verbleiben!

Abb. 11.

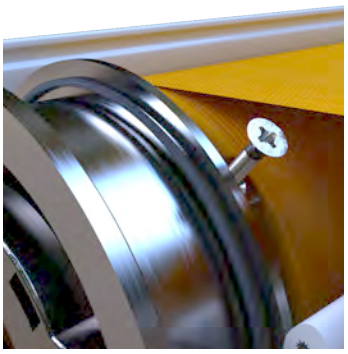

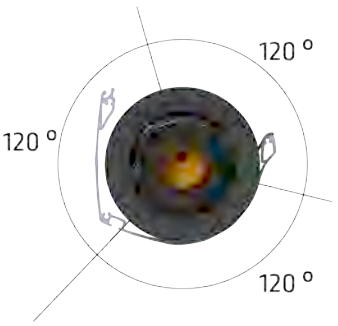

Drehen Sie die 3 Blechschrauben zur Befestigung der Gurtbandscheibe heraus. Diese befinden sich im 120° Abstand zueinander.

1.1.2. Tauschen des Motors

Abb. 12.

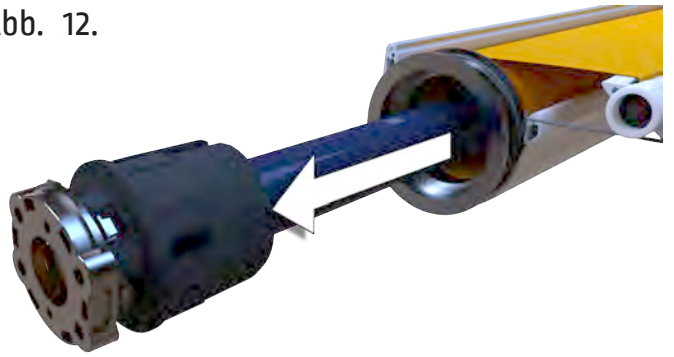

Ziehen Sie den Motor seitlich heraus.

Abb. 13.

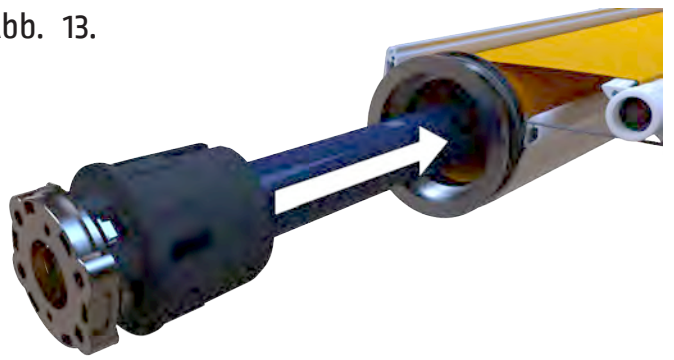

Schieben Sie den neuen Motor seitlich komplett in die Tuchwelle.

Beachten Sie die Kabelführung am Motorlager!

Kabel durch die Mitte des Motorlagers!

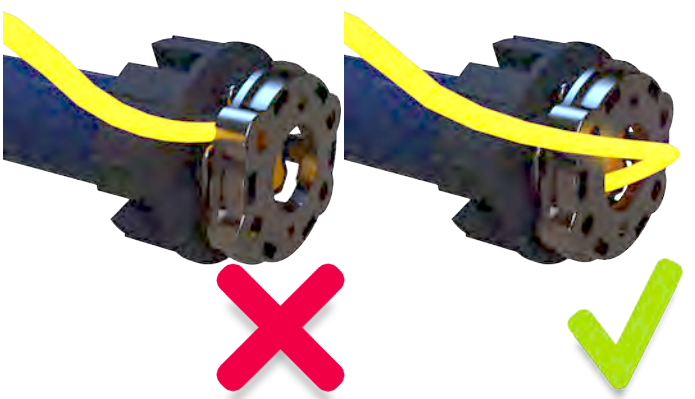

1.1.3. Montage der Markise

Abb. 14.

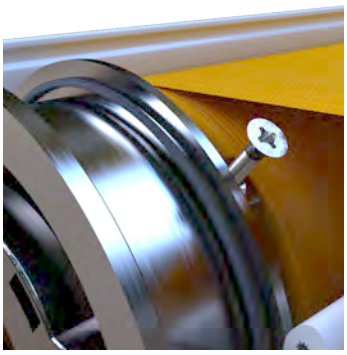

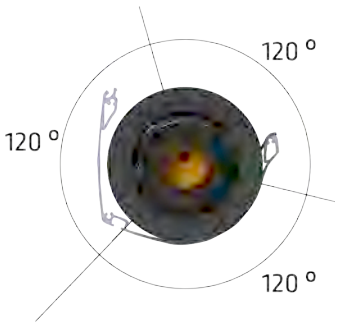

Schieben Sie den Motor in die Tuchwelle und drehen Sie die 3 Blechschrauben zur Befestigung der Gurtbandscheibe hinein.

Abb. 15.

Montieren Sie den Motor an der Seitenkappe.

Abb. 16.

Montieren Sie die Befestigungsschrauben des Motors.

Abb. 17.

Montieren Sie die Seitenkappen.

Abb. 18.

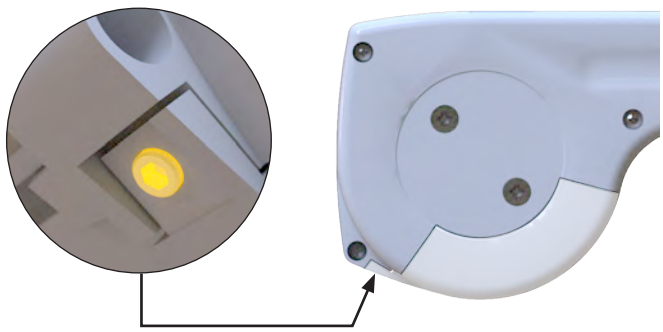

Montieren Sie die Endkappe.

Abb. 19.

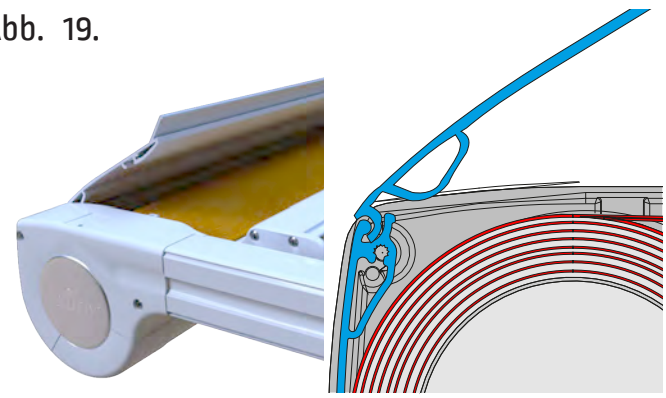

Montieren Sie das Dachprofil und die Schienen.

Abb. 20.

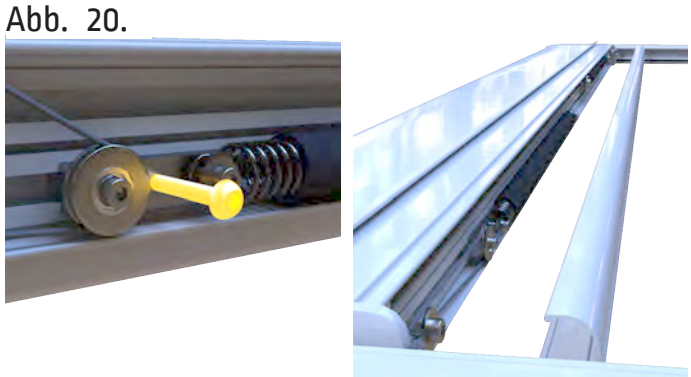

Entfernen Sie die Arretierungsschrauben und montieren Sie die Abdeckung des Ausfallprofils.