Motortausch im Vario Volant

Ancona

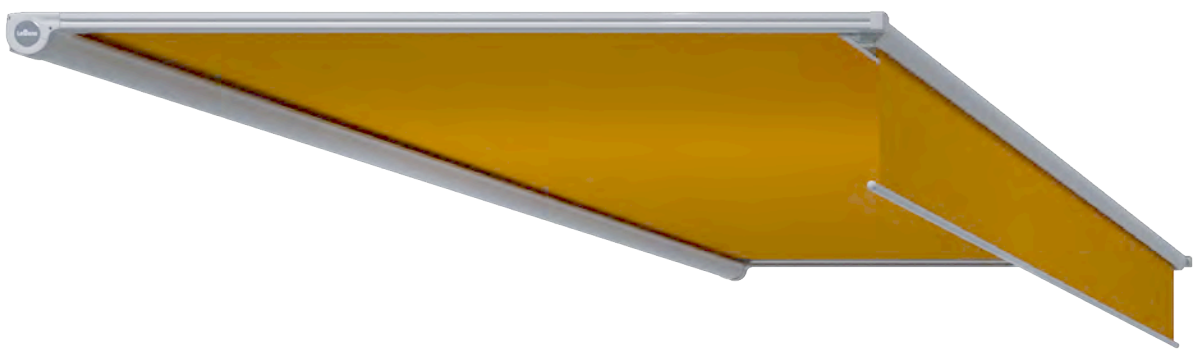

Rolladen O. & M. Schröder OHG
Friederikastraße 12
44789 Bochum
Deutschland
Telefon: +49 (0)234 301077
Telefax: +49(0)234 331682
E-Mail: info@rollladen-schroeder.de
Internet: www.rollladen-schroeder.de

Wichtige Sicherheitsanweisung!

Für die Sicherheit von Personen ist es wichtig, diese Anleitung vor der Montage zu lesen und zu befolgen. Die Nichtbeachtung entbindet den Hersteller von seiner Haftungspflicht. Die Anleitung ist aufzubewahren und muss bei einem eventuellen Verkauf der Anlage an den neuen Besitzer weitergereicht werden.

Inhalt

1. Instandsetzungsarbeiten 2
1.1. Motortausch im Vario Volant 2
1.1.1. Demontieren des Vario Volants 2
1.1.2. Tauschen des Motors im Vario Volant 4
1.1.3. Montage des Vario Volants 4

Instandsetzung

1. Instandsetzungsarbeiten

Achtung! Instandsetzungsarbeiten dürfen nur von einem Fachbetrieb durchgeführt werden. Es dürfen nur Ersatzteile der Lewens Sonnenschutz GmbH eingesetzt werden.

Es empfiehlt sich die Arbeitsschritte mit **mindestens 2 Personen** durchzuführen.

Achtung! Hierzu muss die Markise demontiert werden. Der Wechsel muss durch einen Fachbetrieb erfolgen oder die Markise zum Hersteller geschickt werden.

1.1. Motortausch im Vario Volant

1.1.1. Demontieren des Vario Volants

Abb. 1.

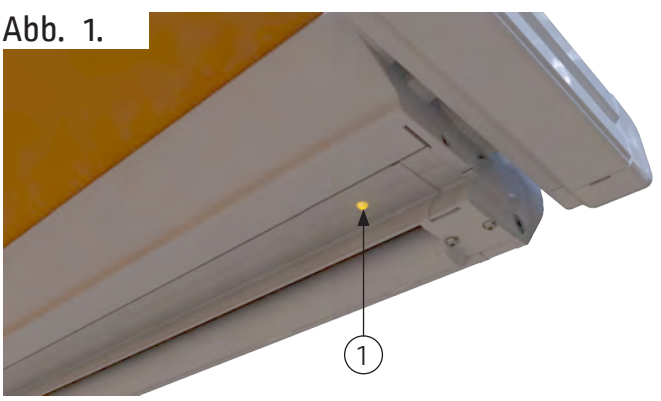

Lösen Sie unterhalb des Vario Volants die Schraube **(1)**.

Abb. 2.

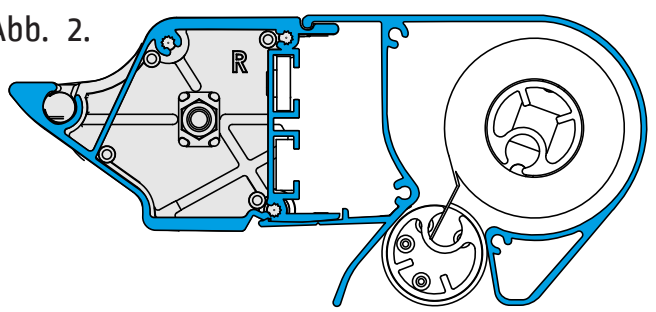

Abb. 3.

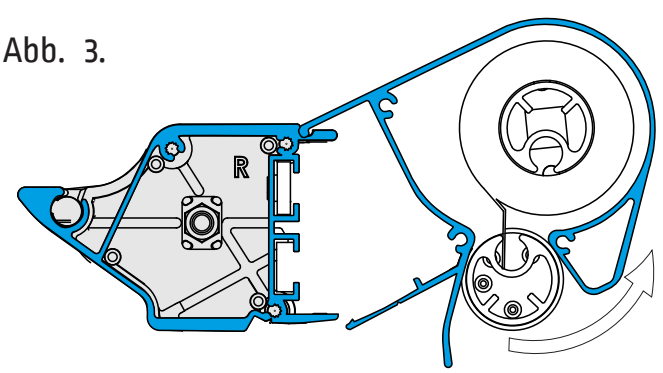

Abb. 4.

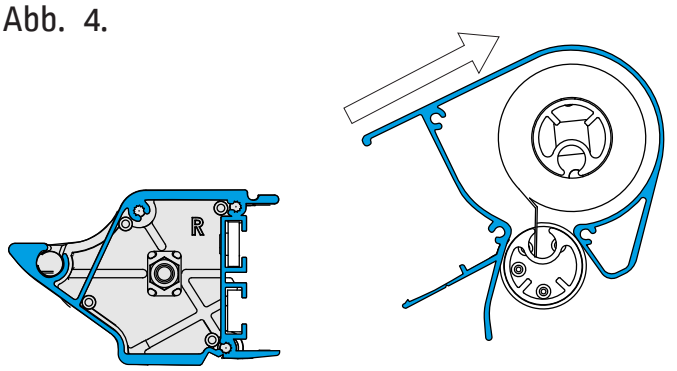

Nehmen Sie den Vario Volant mit einer Drehbewegung nach oben ab.

Abb. 5.

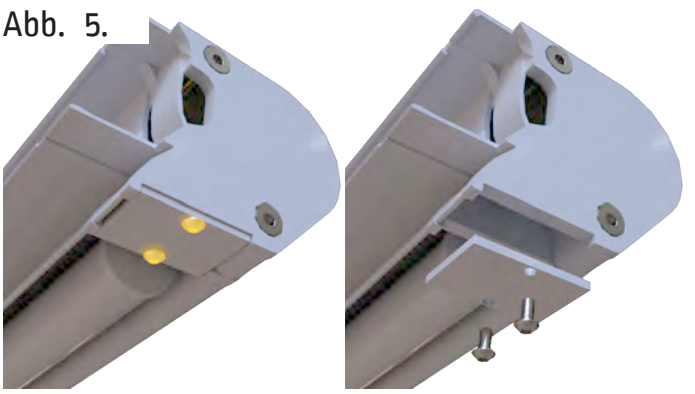

Lösen Sie von unten das Abdeckblech.

Abb. 6.

Lösen Sie das äußere Seitenblech und entfernen es.

Abb. 7.

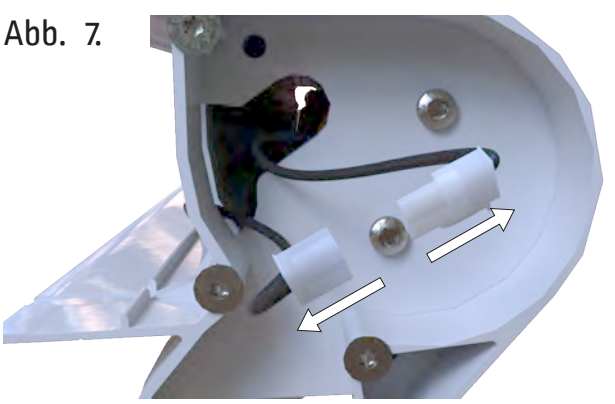

Trennen Sie die Stromzufuhr des Motors.

Abb. 8.

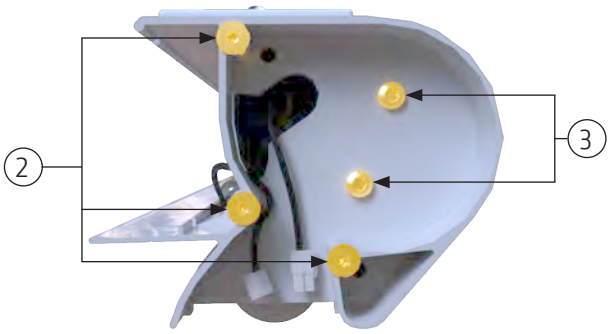

Lösen Sie die Schraube des Seitenblechs (2) und die Schrauben für die Motorbefestigung (3).

Abb. 9.

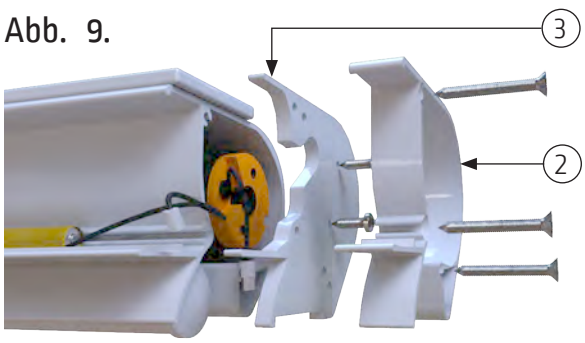

Demontieren Sie das Zwischenstück (2) und das innere Seitenblech (3).

Abb. 10.

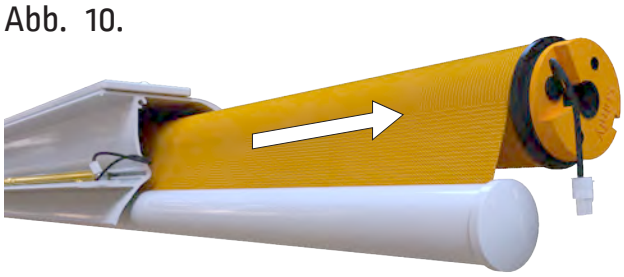

Entfernen Sie den Motor und Tuchwelle seitlich aus dem Ausfallprofil.

Abb. 11.

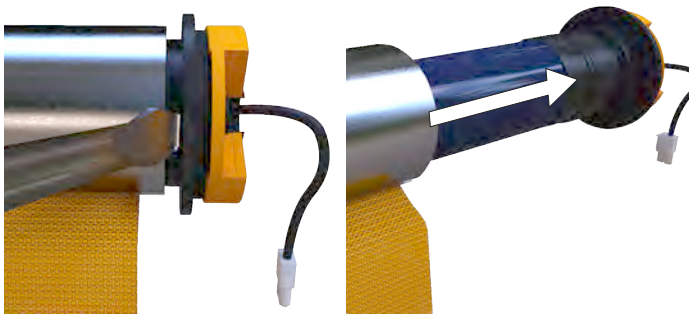

Nehmen Sie den Motor aus der Tuchwelle.

Bei Bedarf nehmen Sie einen Schraubendreher zur Hilfe.

1.1.2. Tauschen des Motors im Vario Volant

Abb. 12.

Nehmen Sie den Adapter am Ende des neuen Motors ab.

Abb. 13.

Entfernen Sie die Widerhaken vom Motorende.

Abb. 14.

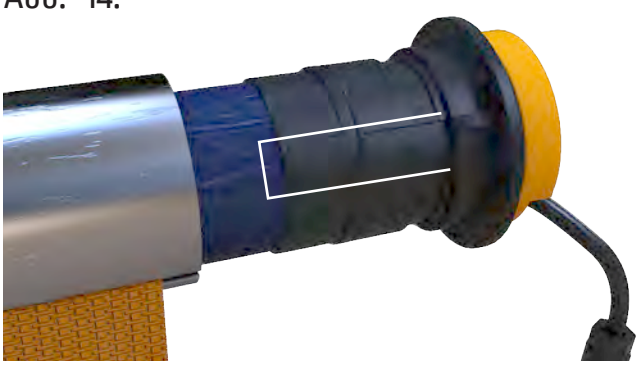

Nut beachten und den neuen Motor vollständig in die Tuchwelle schieben.

1.1.3. Montage des Vario Volants

Abb. 15.

Schieben Sie den Motor vollständig in die Tuchwelle.

Abb. 16.

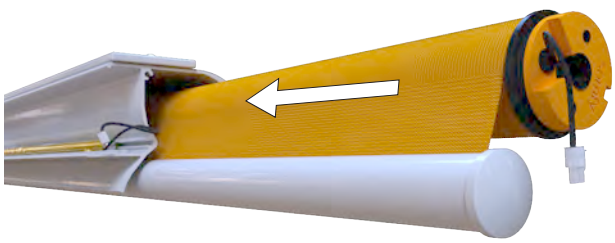

Schieben Sie die Tuchwelle mit dem Motor seitlich in das Ausfallprofil.

Abb. 17.

Befestigen Sie das innere Seitenblech und das Zwischenstück.

Abb. 18.

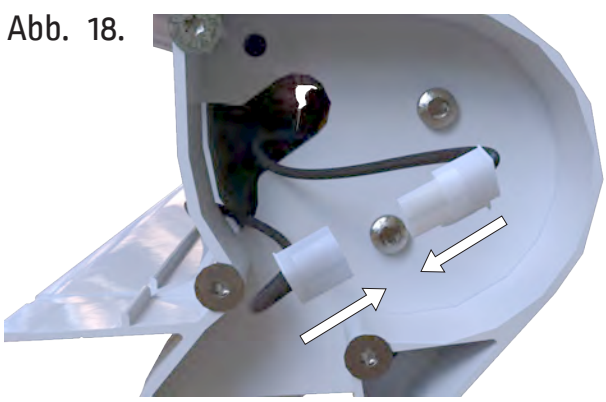

Stellen Sie die Stromzufuhr des Motors wieder her.

Abb. 19.

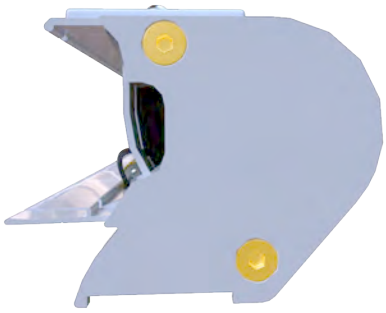

Montieren Sie das äußere Seitenblech.

Abb. 20.

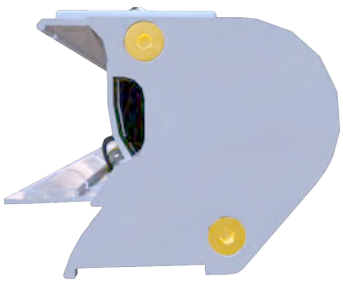

Montieren Sie das äußere Seitenblech.

Abb. 21.

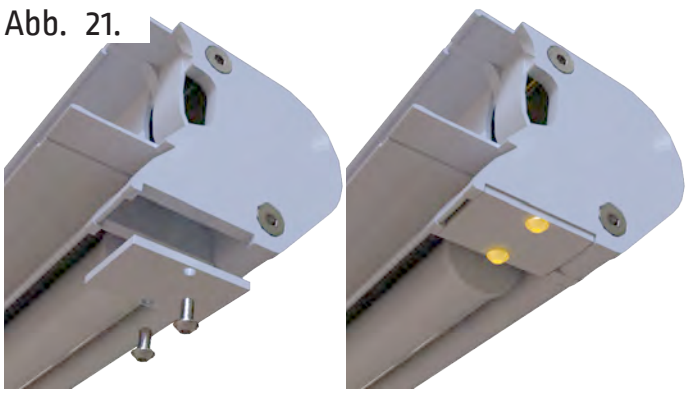

Montieren Sie von unten das Abdeckblech.

Abb. 22.

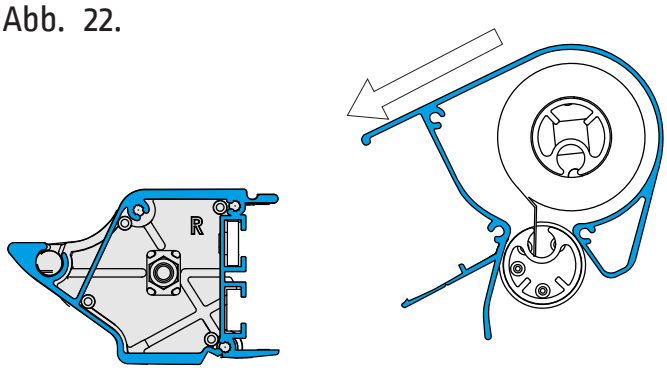

Abb. 23.

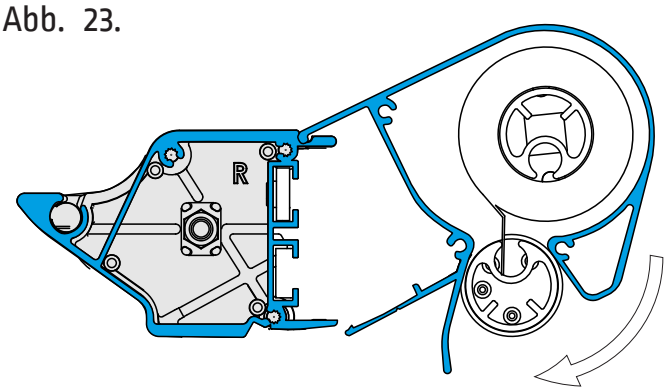

Abb. 24.

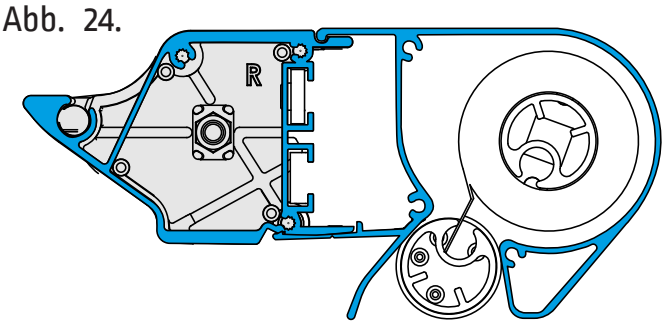

Haken Sie den Vario Volant ein

Abb. 25.

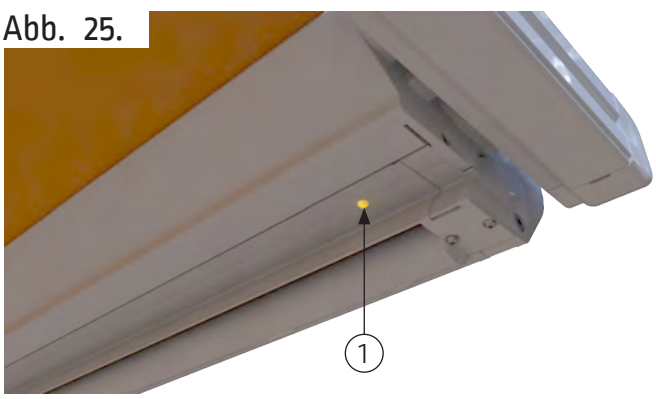

Sichern ihn unterhalb des Vario Volants mit der Schraube (1) .