Armtausch

Economy

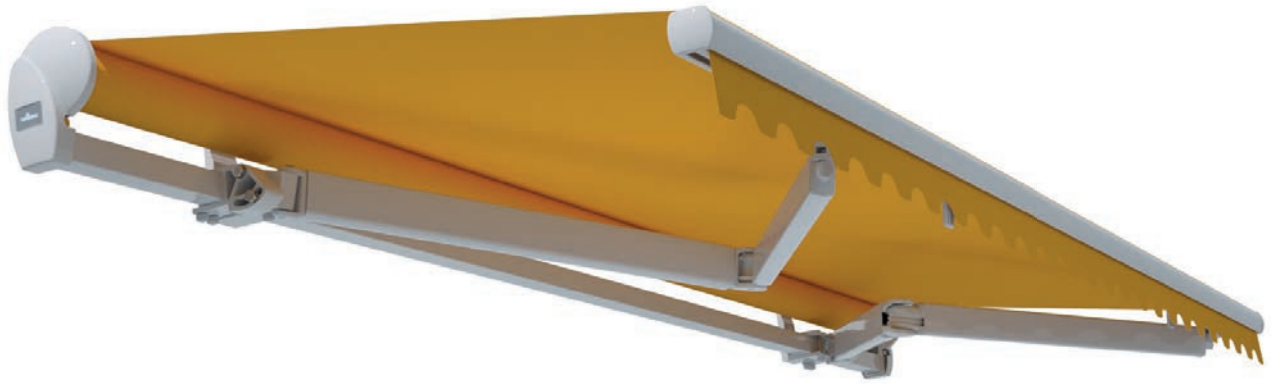

Wichtige Sicherheitsanweisung!

Für die Sicherheit von Personen ist es wichtig, diese Anleitung vor der Montage zu lesen und zu befolgen. Die Nichtbeachtung entbindet den Hersteller von seiner Haftungspflicht. Die Anleitung ist aufzubewahren und muss bei einem eventuellen Verkauf der Anlage an den neuen Besitzer weitergereicht werden.

Inhalt

1. Instandsetzungsarbeiten 2
1.1. Austausch der Gelenkarme 2
2. Einstellen der Arme 3
2.1. Neigung einstellen 3

Instandsetzung

1. Instandsetzungsarbeiten

Achtung! Instandsetzungsarbeiten dürfen nur von einem Fachbetrieb durchgeführt werden. Es dürfen nur Ersatzteile der Lewens Sonnenschutz GmbH eingesetzt werden.

Es empfiehlt sich die Arbeitsschritte mit **mindestens 2 Personen** durchzuführen.

Achtung! Hierzu muss die Markise demontiert werden. Der Wechsel muss durch einen Fachbetrieb erfolgen oder die Markise zum Hersteller geschickt werden.

1.1. Austausch der Gelenkarme

Achtung! Die Arme stehen unter hoher Federspannung, Verletzungsgefahr!

Abb. 1.

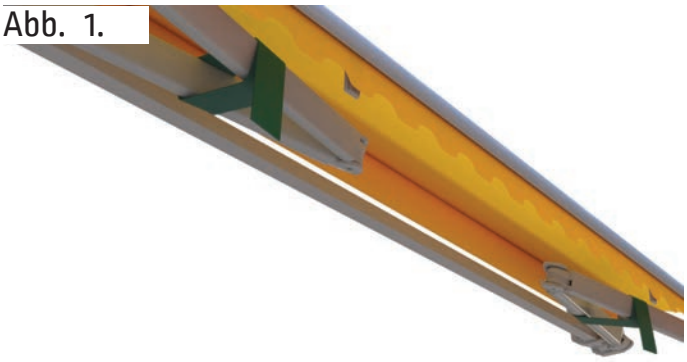

Sichern Sie die Gelenkarme der Markise. (zB. mit Gurten)

Abb. 2.

Lösen Sie von vorn die Schraube am Ausfallprofilhalter...

Abb. 3.

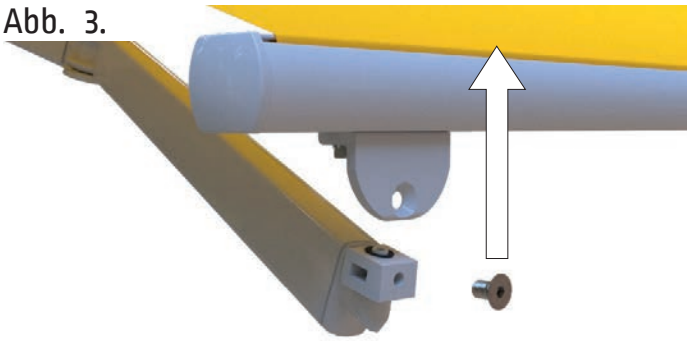

und nehmen Sie das Ausfallprofil ab.

Abb. 4.

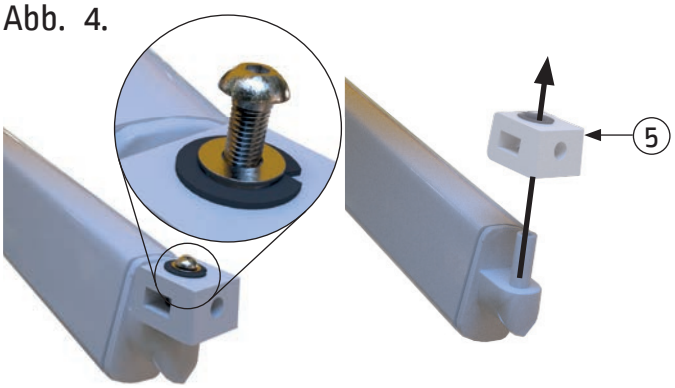

Lösen Sie die Schraube und nehmen Sie den Unterarmaufsatz **(5)** vom Arm. (Dieser wird auf den neuen Arm montiert)

Abb. 5.

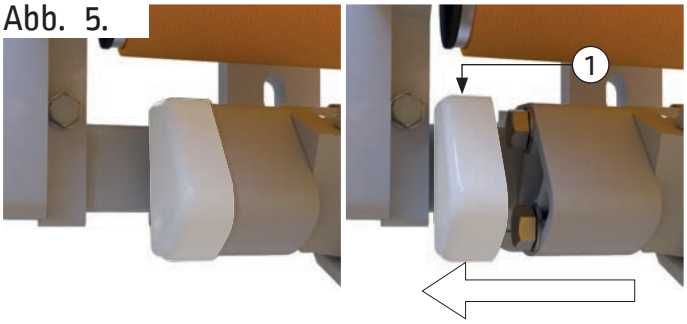

Ziehen Sie die Abdeckkappe (1) am Armhalter seitlich ab.

Abb. 6.

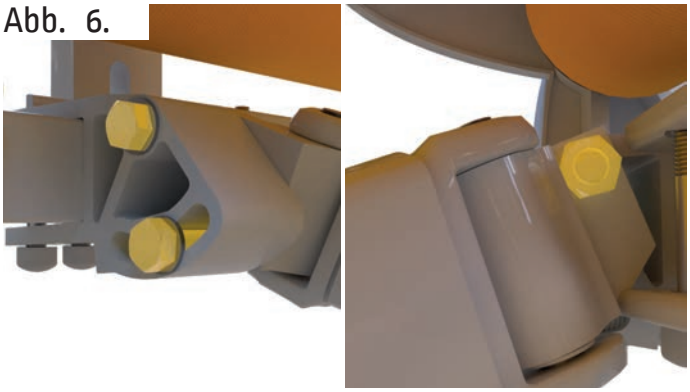

Lösen und entfernen Sie die Schrauben am Armhalter.

Abb. 7.

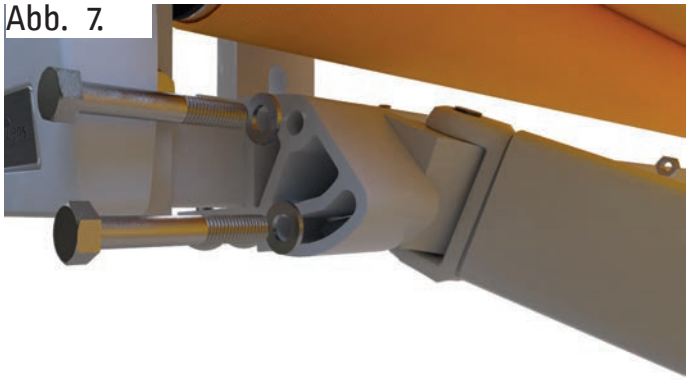

Abb. 8.

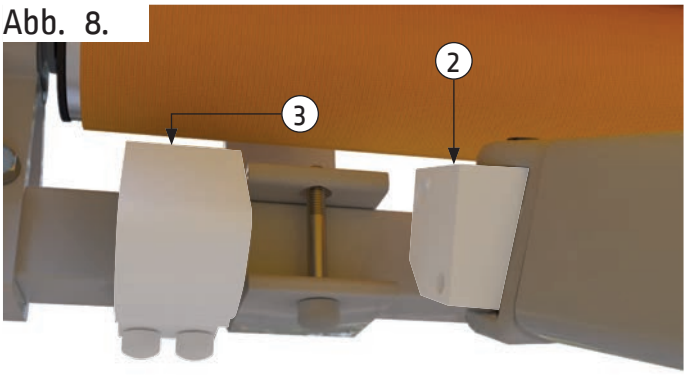

Nun können Sie den Arm mit Armträger (2) vom Schubträger (3) entfernen.

Abb. 9.

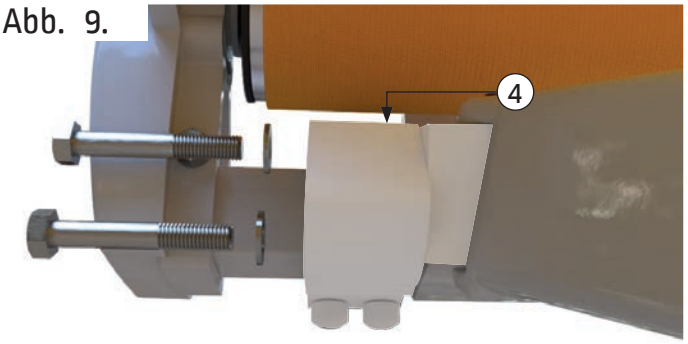

Bringen Sie den neuen Arm an und schrauben ihn fest. Setzen Sie zum Schluss die Abdeckkappe wieder seitlich auf den Armhalter (4) auf.

Abb. 10.

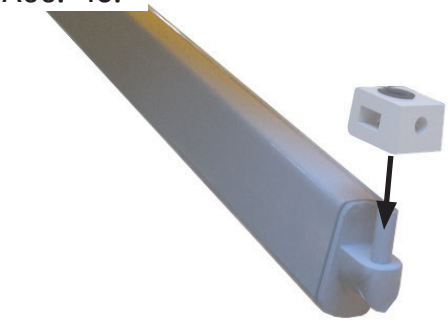

Montieren Sie den Unterarmaufsatz am neuen Arm.

Abb. 11.

Setzen Sie das Ausfallprofil am Unterarmaufsatz an...

Abb. 12.

Und befestigen Sie es wieder mit der Schraube.

Programmieren Sie die Endlage neu.

Nehmen Sie die Einstellung der Arme wie in 3. beschrieben vor!

2. Einstellen der Arme

2.1. Neigung einstellen

Achtung! Die Arme stehen unter hoher Federspannung, Verletzungsgefahr!

Abb. 13.

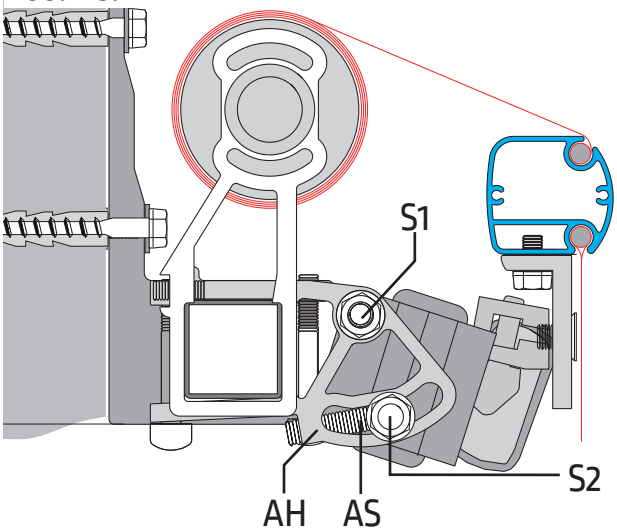

Abb. 14.

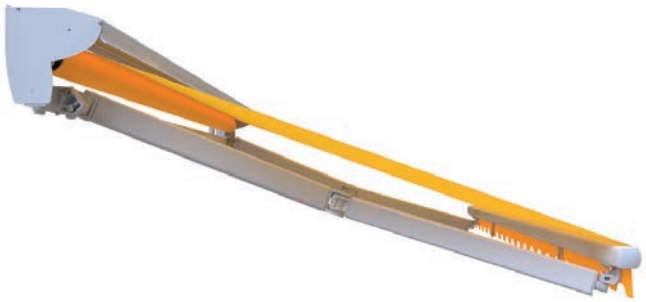

Fahren Sie die Markise aus.

Das Heben und Senken des Ausfallprofils und die Neigungseinstellung erfolgt am Armhalter (Abb.13 Pos.AH).

An beiden Seiten der Markise sind folgende Arbeiten auszuführen:

Abb. 15.

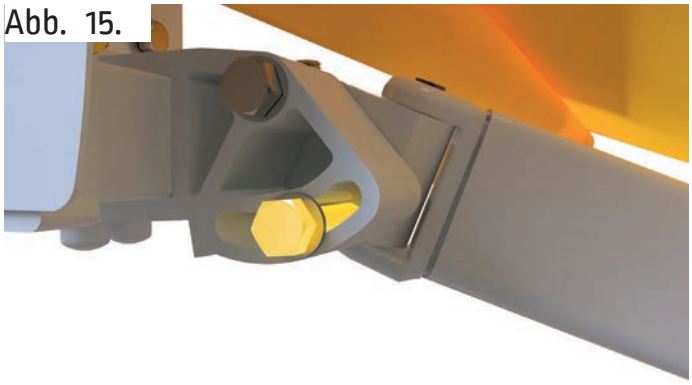

Lösen Sie erst die Klemmschrauben des Armhalters (Abb.13 Pos.S2).

Abb. 16.

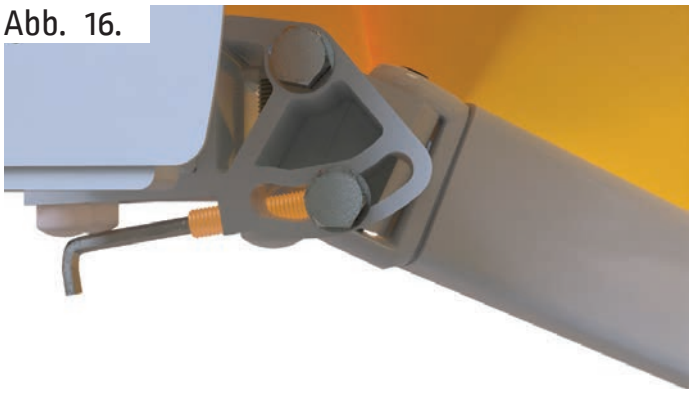

Dann können Sie an der Schraube (Abb.13 Pos.AS) mittels des Innensechskantschlüssels (Gr. 8) die Neigung einstellen.

Achtung! Markisenarm durch leichtes Anheben entlasten!

Abb. 17.

Drehen Sie die Schraube **im Uhrzeigersinn**, um die Armstellung **nach OBEN** zu verändern.

Abb. 18.

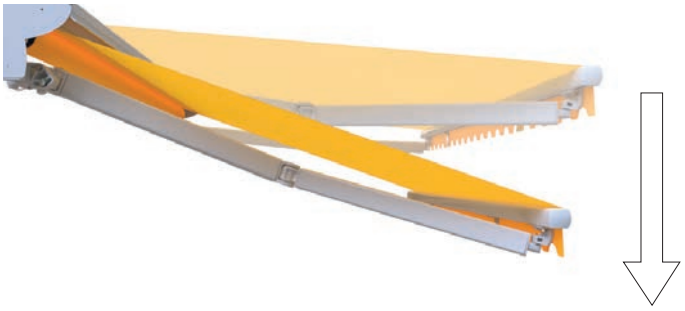

Drehen Sie die Schraube **gegen den Uhrzeigersinn**, die Armstellung **nach UNTEN** zu verändern.

Abb. 19.

Prüfen Sie mit einer Wasserwaage den waagerechten Sitz des Ausfallprofils.

Damit bei Regen eine Ansammlung von Wasser (Wassersackbilddung) im Markisentuch verhindert wird, ist es notwendig, bei vollständig ausgefahrener Markise ein Gefälle von mehr als 14° oder 25% Neigung einzustellen. Durch eine Wassersackbildung kann es zur Beschädigung der Anlage und zur Gefährdung von Personen kommen.

Ziehen Sie die Klemmschraube des Armhalters fest.

Rolladen O. & M. Schröder OHG
Friederikastraße 12
44789 Bochum
Deutschland
Telefon: +49 (0)234 301077
Telefax: +49(0)234 331682
E-Mail: info@rollladen-schroeder.de
Internet: www.rollladen-schroeder.de