Armtausch

Family Classic

Family Design

Rolladen O. & M. Schröder OHG
Friederikastraße 12
44789 Bochum
Deutschland
Telefon: +49 (0)234 301077
Telefax: +49(0)234 331682
E-Mail: info@rollladen-schroeder.de
Internet: www.rollladen-schroeder.de

Wichtige Sicherheitsanweisung!

Für die Sicherheit von Personen ist es wichtig, diese Anleitung vor der Montage zu lesen und zu befolgen. Die Nichtbeachtung entbindet den Hersteller von seiner Haftungspflicht. Die Anleitung ist aufzubewahren und muss bei einem eventuellen Verkauf der Anlage an den neuen Besitzer weitergereicht werden.

Inhalt

1. Instandsetzungsarbeiten 2
1.1. Austausch der Gelenkarme 2
2. Einstellen der Arme 4
2.1. Neigung einstellen 4
2.2. Ausfallprofil einstellen 5

Instandsetzung

1. Instandsetzungsarbeiten

Achtung! Instandsetzungsarbeiten dürfen nur von einem Fachbetrieb durchgeführt werden. Es dürfen nur Ersatzteile der Lewens Sonnenschutz GmbH eingesetzt werden.

Es empfiehlt sich die Arbeitsschritte mit **mindestens 2 Personen** durchzuführen.

Achtung! Hierzu muss die Markise demontiert werden. Der Wechsel muss durch einen Fachbetrieb erfolgen oder die Markise zum Hersteller geschickt werden.

1.1. Austausch der Gelenkarme

Achtung! Die Arme stehen unter hoher Federspannung, Verletzungsgefahr!

Abb. 1.

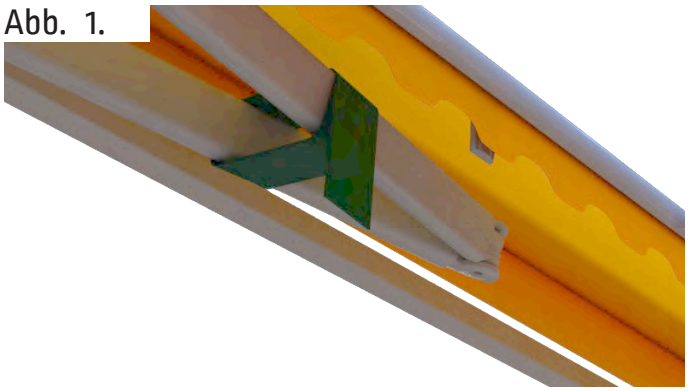

Sichern Sie die Gelenkarme der Markise. (zB. mit Gurten)

Abb. 2.

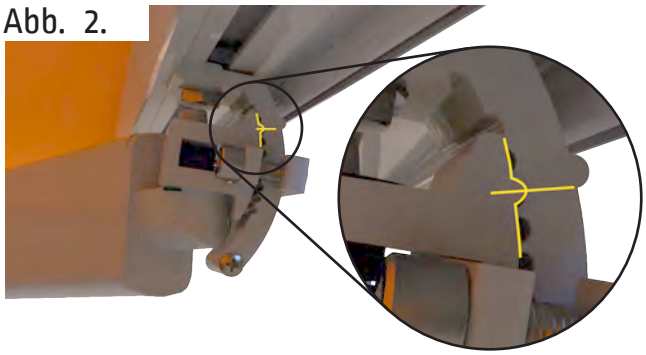

Markieren Sie sich die Position des Ausfallprofilhalters.

Abb. 3.

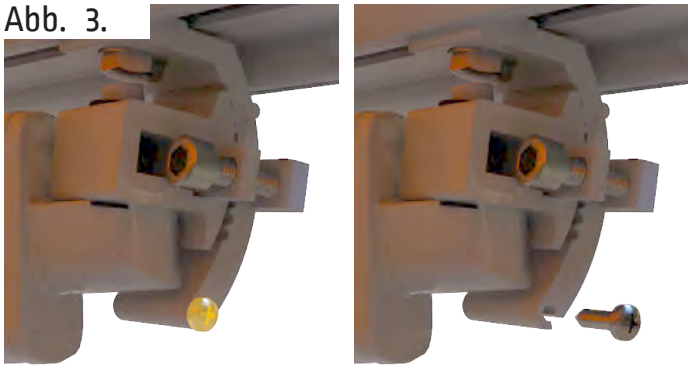

Lösen und entfernen Sie die Sicherungsschraube an der Schwinge.

Abb. 4.

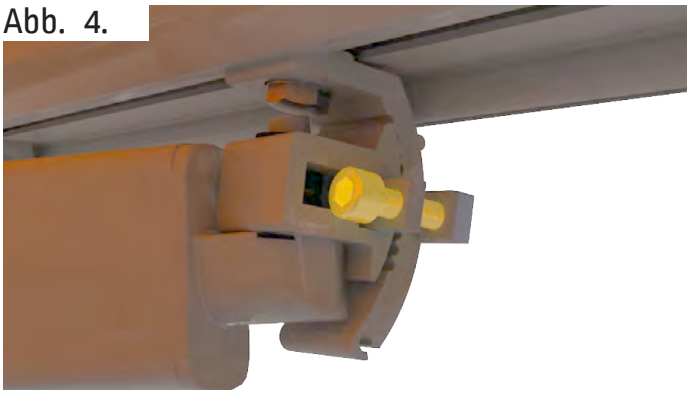

Lösen Sie die Innensechskantschraube an der Klammer und spreizen Sie diese leicht auf.

Achtung! Innensechskantschraube nicht ganz herausdrehen!

Abb. 5.

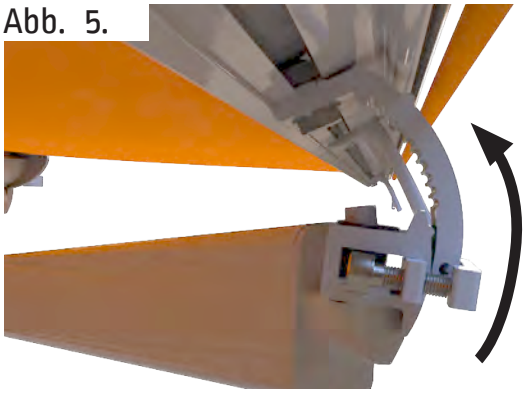

Entfernen Sie nun das Ausfallprofil mit einer Drehbewegung nach oben.

Abb. 6.

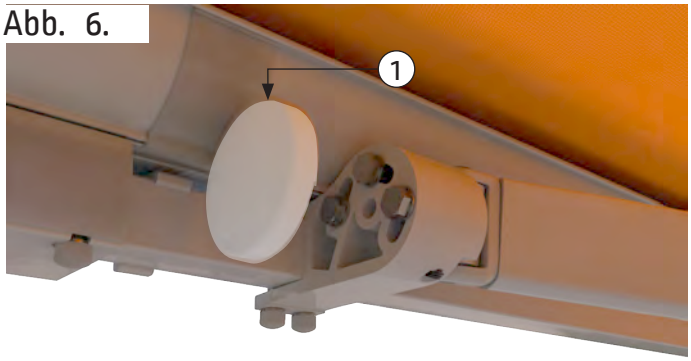

Entfernen Sie die Abdeckkappen (1) am Armhalter.

Abb. 7.

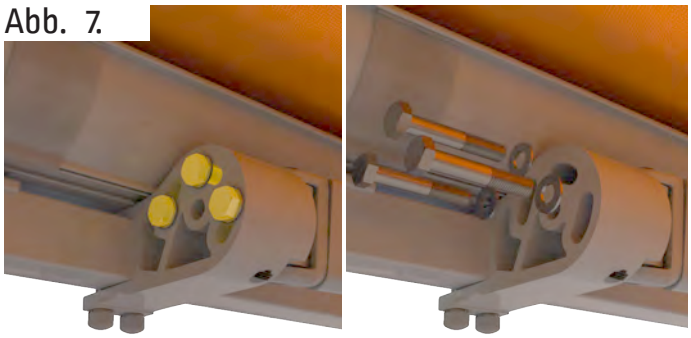

Lösen und entfernen Sie die Schrauben am Armhalter.

Abb. 8.

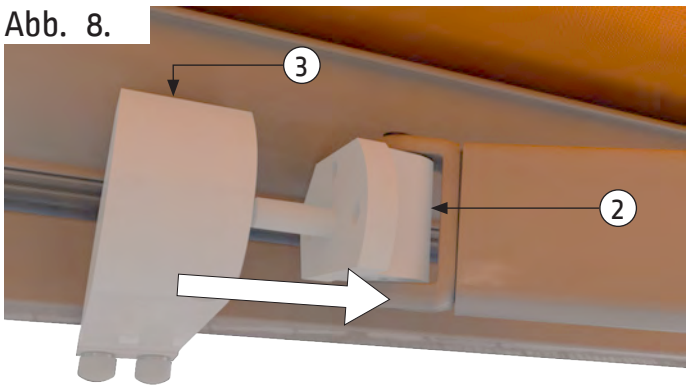

Nun können Sie den Arm mit Armträger **(2)** vom Schubträger **(3)** entfernen.

Abb. 9.

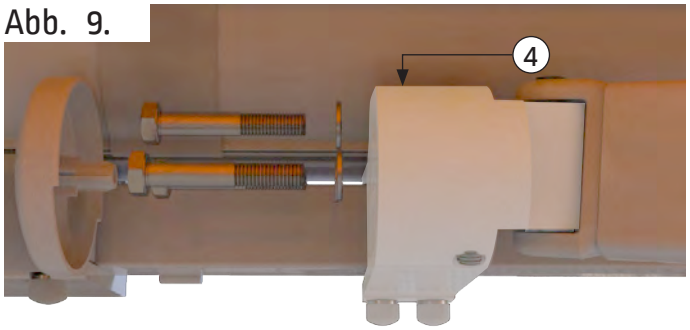

Bringen Sie den neuen Arm an und schrauben ihn fest. Setzen Sie zum Schluss die Abdeckkappe wieder seitlich auf den Armhalter **(4)** auf.

Abb. 10.

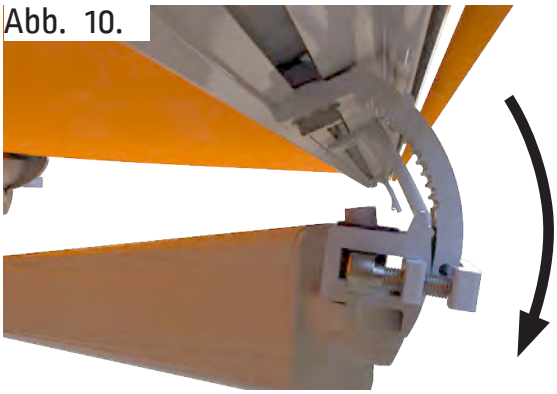

Setzen Sie das Ausfallprofil wieder an.

Abb. 11.

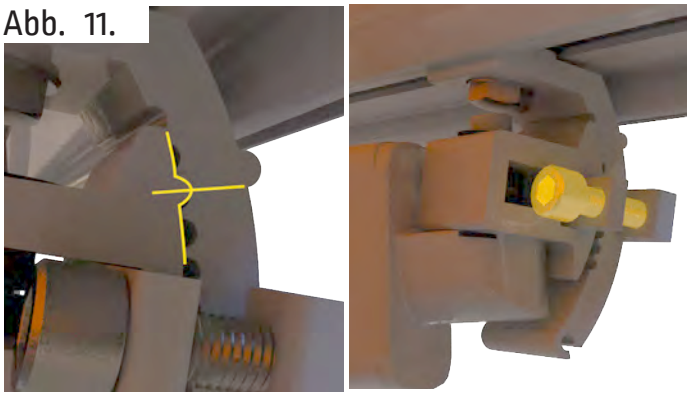

Stellen Sie den Ausfallprofilhalter auf die markierte Position ein und schrauben die Innensechskantschraube fest.

Abb. 12.

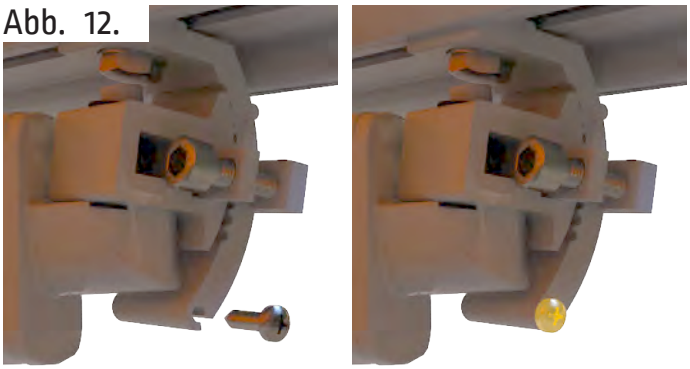

Drehen Sie die Sicherungsschraube fest.

Programmieren Sie die Endlage neu.

Nehmen Sie die Einstellung der Arme wie in 2.beschrieben vor!

2. Einstellen der Arme

2.1. Neigung einstellen

Achtung! Die Arme stehen unter hoher Federspannung, Verletzungsgefahr!

Abb. 13.

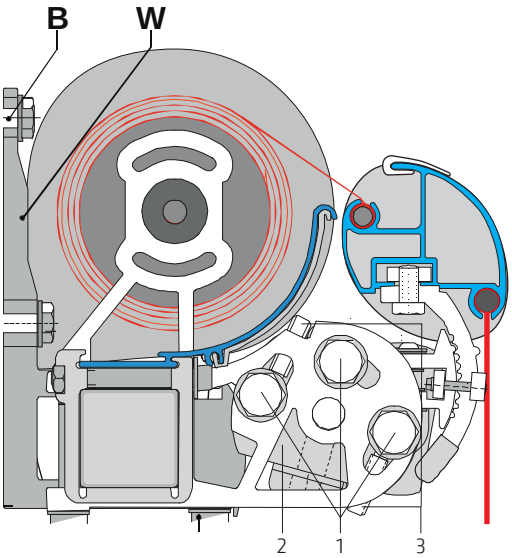

Abb. 14.

Fahren Sie die Markise aus.

Das Heben und Senken des Ausfallprofils und die Neigungseinstellung erfolgt am Armhalter (Abb.13 Pos.2).

An beiden Seiten der Markise sind folgende Arbeiten auszuführen:

Abb. 15.

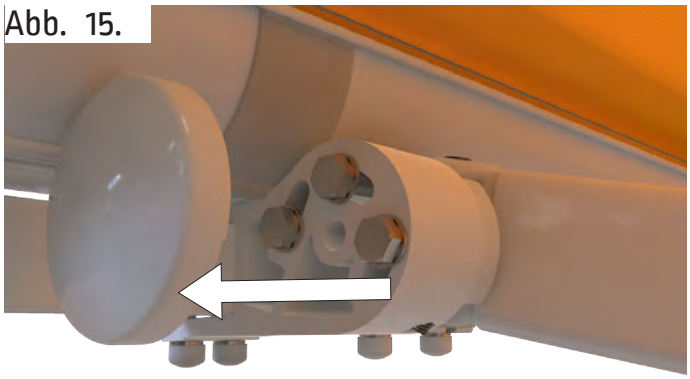

Ziehen Sie die Abdeckkappe seitlich ab und lösen Sie erst die Klemmschrauben des Armhalters (Abb.13 Pos.1).

Abb. 16.

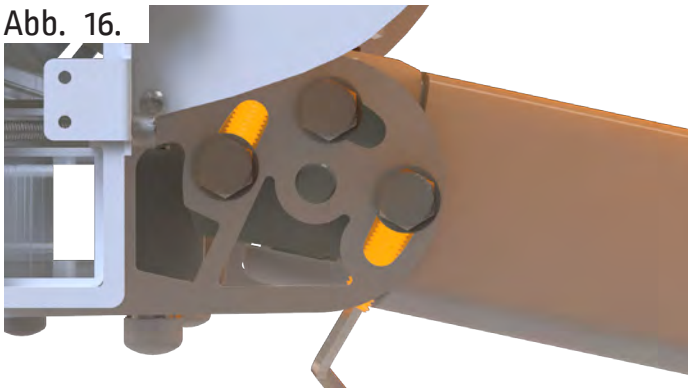

Dann können Sie an den Schrauben (Abb.13 Pos.3) mittels des Innensechskantschlüssels (Gr. 8) die Neigung einstellen.

Achtung! Markisenarm durch leichtes Anheben entlasten!

Abb. 17.

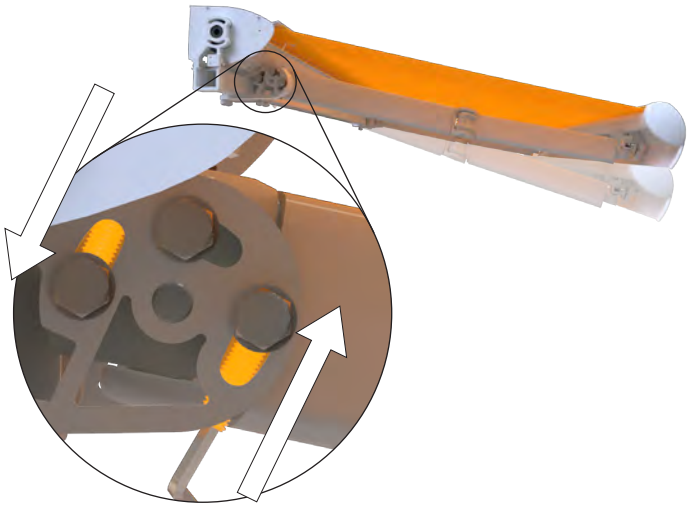

Drehen Sie die Schraube **im Uhrzeigersinn**, um die Armstellung **nach OBEN** zu verändern.

Abb. 18.

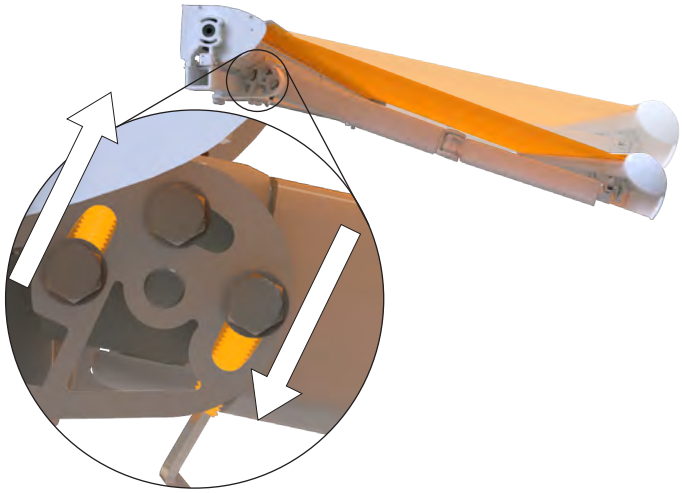

Drehen Sie die Schraube **gegen den Uhrzeigersinn**, die Armstellung **nach UNTEN** zu verändern.

Abb. 19.

Prüfen Sie mit einer Wasserwaage den waagerechten Sitz des Ausfallprofils.

Damit bei Regen eine Ansammlung von Wasser (Wassersackbilddung) im Markisentuch verhindert wird, ist es notwendig, bei vollständig ausgefahrener Markise ein Gefälle von mehr als 14° oder 25% Neigung einzustellen. Durch eine Wassersackbildung kann es zur Beschädigung der Anlage und zur Gefährdung von Personen kommen.

Ziehen Sie die Klemmschraube des Armhalters fest.

2.2. Ausfallprofil einstellen

Wurde die Neigung der Markisenarme (wie in 3.1 beschrieben) verändert, muss ggf. das Ausfallprofil neu eingestellt werden, um einwandfreies Schließen der Kassette zu gewährleisten.

Abb. 20.

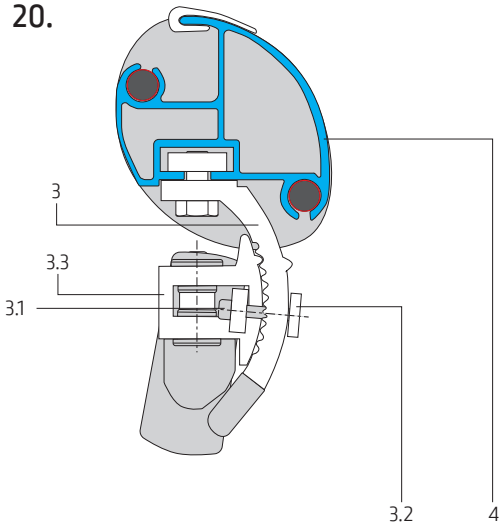

Fahren Sie die Markise aus und öffnen Sie die Endlagenstellung *(siehe beigefügte Motorenbeschreibung)* bis das Markisentuch leicht durchhängt.

Abb. 21.

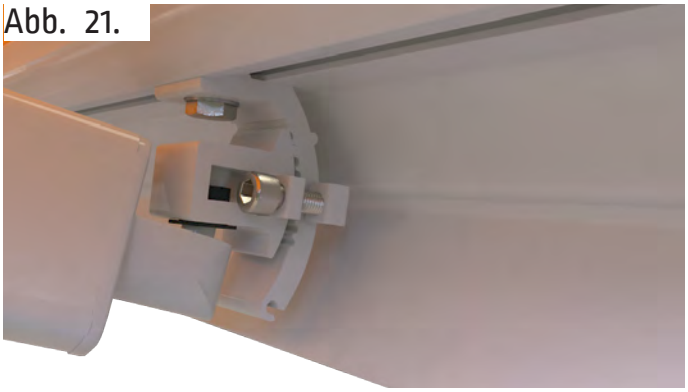

Lösen Sie die Innensechskantschraube (Abb.20 Pos.3.1) an jedem Ausfallprofilhalter.

Spreizen Sie den Klemmbügel (Abb.20 Pos.3.2) leicht auf.

Achtung! Innensechskantschraube nicht ganz herausdrehen!

Die Einstellung sollte an beiden Ausfallprofilhaltern gleichmäßig erfolgen.

Abb. 22.

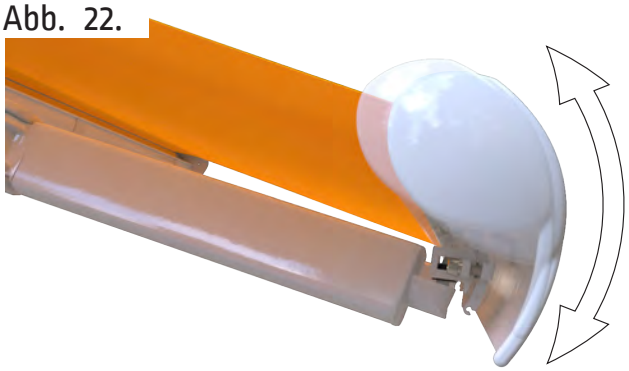

Verstellen Sie den Halter (Abb.20 Pos.3.3) am Bogen (Abb.20 Pos.3) um die entsprechenden Rasterstufen.

Nach der Einstellarbeit Innensechskantschraube (Abb.20 Pos.3.1) wieder festschrauben und Endlageneinstellung vornehmen.