Motortausch

Family Classic

Family Design

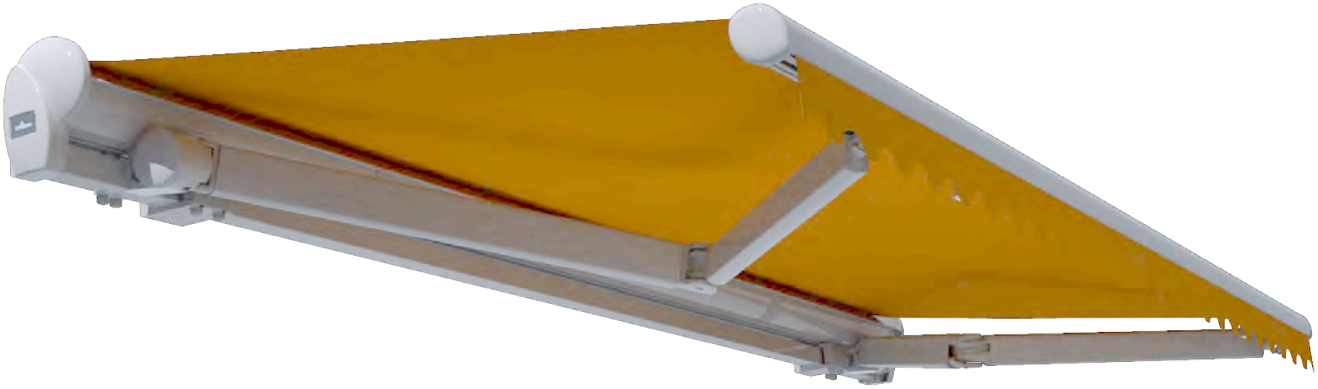

Rolladen O. & M. Schröder OHG
Friederikastraße 12
44789 Bochum
Deutschland
Telefon: +49 (0)234 301077
Telefax: +49(0)234 331682
E-Mail: info@rollladen-schroeder.de
Internet: www.rollladen-schroeder.de

Wichtige Sicherheitsanweisung!

Für die Sicherheit von Personen ist es wichtig, diese Anleitung vor der Montage zu lesen und zu befolgen. Die Nichtbeachtung entbindet den Hersteller von seiner Haftungspflicht. Die Anleitung ist aufzubewahren und muss bei einem eventuellen Verkauf der Anlage an den neuen Besitzer weitergereicht werden.

Inhalt

1. Instandsetzungsarbeiten 2
1.1. Motortausch 2
1.1.1. Demontieren der Markise 2
1.1.2. Austausch des Antriebes 3
1.1.3. Montage der Markise 4

Instandsetzung

1. Instandsetzungsarbeiten

Achtung! Instandsetzungsarbeiten dürfen nur von einem Fachbetrieb durchgeführt werden. Es dürfen nur Ersatzteile der Lewens Sonnenschutz GmbH eingesetzt werden.

Es empfiehlt sich die Arbeitsschritte mit **mindestens 2 Personen** durchzuführen.

Achtung! Hierzu muss die Markise demontiert werden. Der Wechsel muss durch einen Fachbetrieb erfolgen oder die Markise zum Hersteller geschickt werden.

1.1. Motortausch

1.1.1. Demontieren der Markise

Abb. 1.

Fahren Sie die Markise komplett aus und löschen die untere Endlage des Motors *(siehe Motorbeschreibung)*.

Abb. 2.

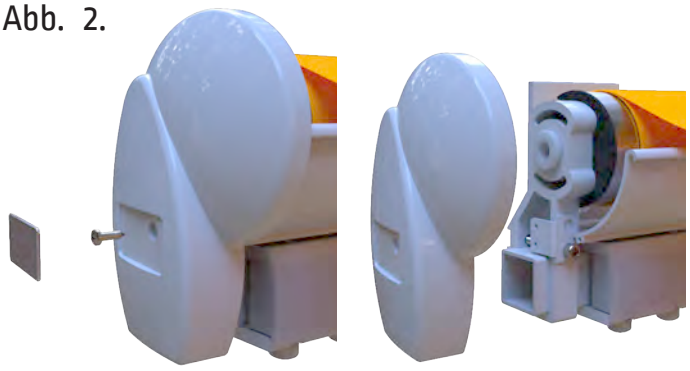

Lösen Sie die Schraube der Gehäusekappe hinter dem Sticker *(Antriebsseite)* und nehmen diese ab.

Abb. 3.

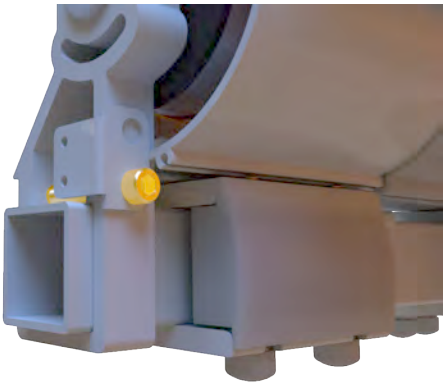

Demontieren Sie den Getriebehalter.

Abb. 4.

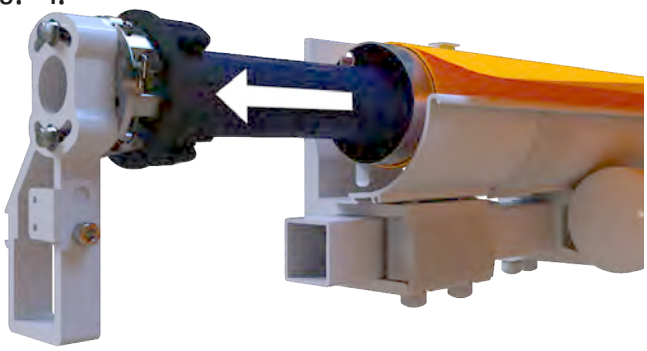

Auf der Antriebsseite entfernen Sie den Getriebehalter inkl. Motor / Getriebe.

Achtung! Sichern Sie beim herausziehen des Motors / Getriebes die Tuchwelle gegen verrutschen!

1.1.2. Austausch des Antriebes

Abb. 5.

Entfernen Sie den Sicherungsring.

Abb. 6.

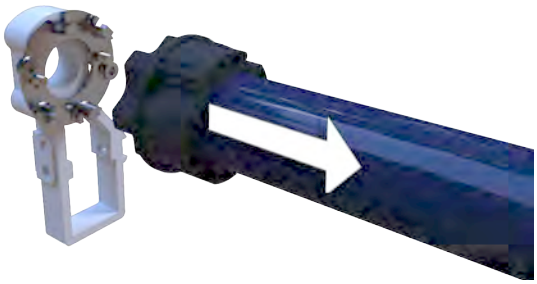

Entfernen Sie den Motor.

Abb. 7.

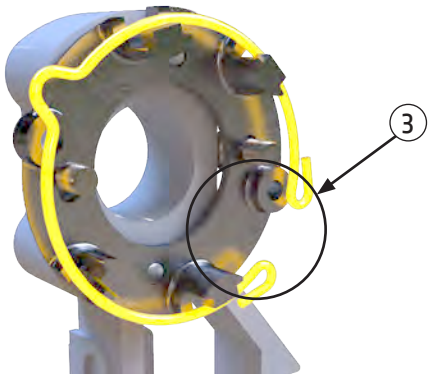

Stecken Sie den Sicherungsring wieder auf das Motorlager auf.

Achtung! Der Bereich des Motorkabels muss frei bleiben **(Abb.7 Pos.3)**!

Abb. 8.

Montieren Sie den neuen Motor auf dem Motorlager.

Abb. 9.

Beachten Sie den Kabelabgang!

1.1.3. Montage der Markise

Abb. 10.

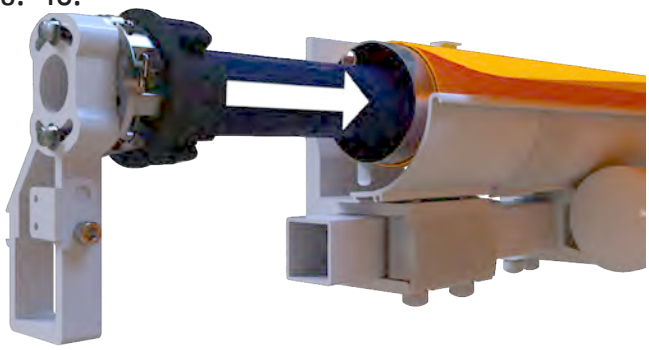

Schieben Sie den Motor seitlich in die Tuchwelle ein.

Abb. 11.

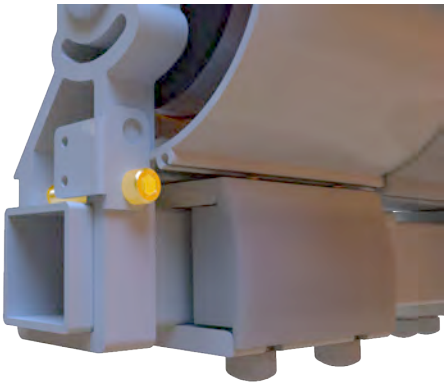

Setzen Sie den Getriebehalter seitlich auf das Konsolrohr und befestigen ihn .

Programmieren Sie die Endlage neu.

Abb. 12.

Montieren Sie die Gehäusekappen.