Tuchtausch

Family Classic Hülse

Family Design Hülse

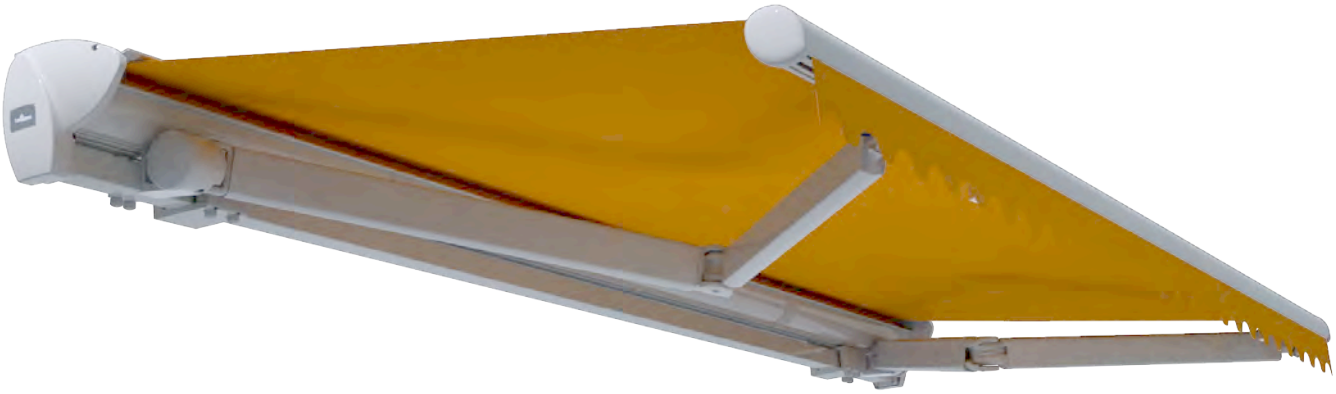

Rolladen O. & M. Schröder OHG
Friederikastraße 12
44789 Bochum
Deutschland
Telefon: +49 (0)234 301077
Telefax: +49(0)234 331682
E-Mail: info@rollladen-schroeder.de
Internet: www.rollladen-schroeder.de

Wichtige Sicherheitsanweisung!

Für die Sicherheit von Personen ist es wichtig, diese Anleitung vor der Montage zu lesen und zu befolgen. Die Nichtbeachtung entbindet den Hersteller von seiner Haftungspflicht. Die Anleitung ist aufzubewahren und muss bei einem eventuellen Verkauf der Anlage an den neuen Besitzer weitergereicht werden.

Inhalt

1. Instandsetzungsarbeiten 2
1.1. Tuchwechsel 2
1.1.1. Demontieren der Markise 2
1.1.2. Tauschen des Tuches 3
1.1.3. Montage der Markise 4

Instandsetzung

1. Instandsetzungsarbeiten

Achtung! Instandsetzungsarbeiten dürfen nur von einem Fachbetrieb durchgeführt werden. Es dürfen nur Ersatzteile der Lewens Sonnenschutz GmbH eingesetzt werden.

Es empfiehlt sich die Arbeitsschritte mit **mindestens 2 Personen** durchzuführen.

Achtung! Hierzu muss die Markise demontiert werden. Der Wechsel muss durch einen Fachbetrieb erfolgen oder die Markise zum Hersteller geschickt werden.

1.1. Tuchwechsel

1.1.1. Demontieren der Markise

Abb. 1.

Fahren Sie die Markise komplett aus und löschen die untere Endlage des Motors *(siehe Motorbeschreibung)*.

Abb. 2.

Lösen Sie die Schraube der Gehäusekappe hinter dem Sticker *(linke + rechte Markisenseite)* und nehmen diese ab.

Abb. 3.

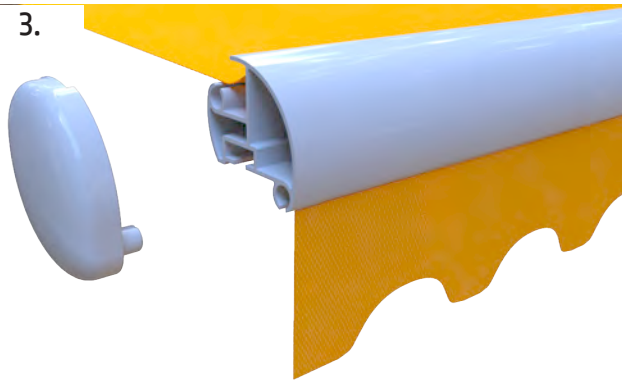

Entfernen Sie die Abdeckkappen des Ausfallprofils auf beiden Seiten mit einem PVC-Hammer.

Wiederholen Sie die Schritte aus **Abb.1** bis **Abb.4** auf der anderen Markisenseite.

Abb. 4.

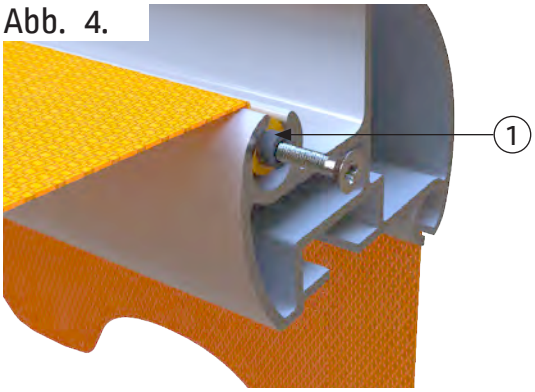

Lösen Sie in der Kedergasse **(1)** auf beiden Seiten die Tuchdübel.

Abb. 5.

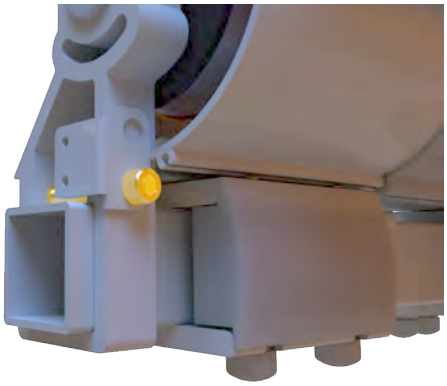

Demontieren Sie den Getriebehalter.

Abb. 6.

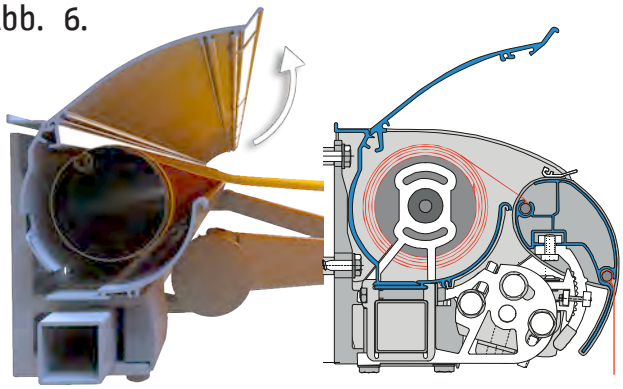

Klappen Sie das Dachprofil auf und entfernen es.

1.1.2. Tauschen des Tuches

Abb. 7.

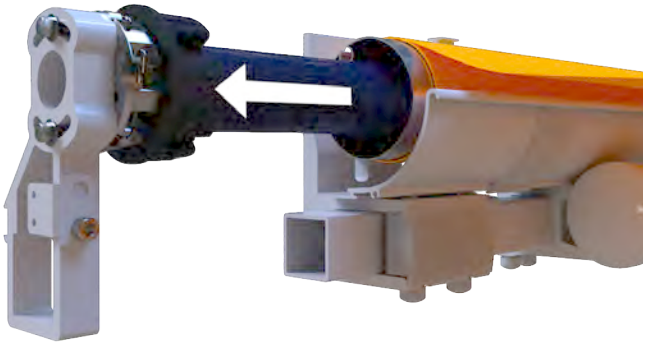

Auf der Antriebsseite entfernen Sie den Getriebehalter inkl. Motor / Getriebe.

Abb. 8.

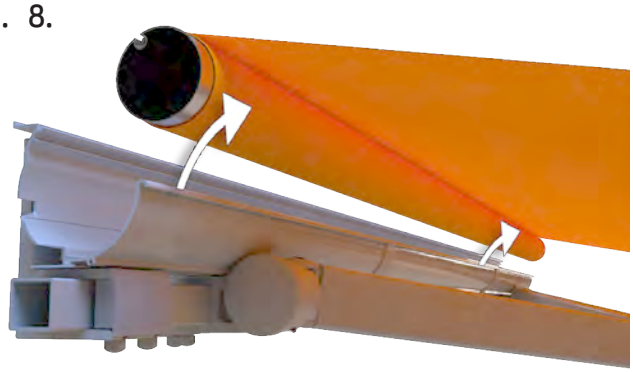

Nehmen Sie die Tuchwelle heraus.

Abb. 9.

Ziehen Sie das Tuch seitlich aus dem Ausfallprofil heraus.

Abb. 12.

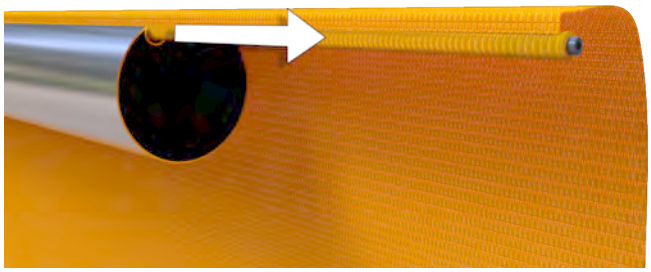

Lösen Sie die Kederdübel auf beiden Seiten der Tuchwelle und ziehen Sie das Tuch seitlich heraus.

Ziehen das neue Tuch in die Tuchwelle ein und richten Sie das Tuch zur Tuchwelle aus (Links / Rechts).

Schrauben die Kederdübel wieder fest.

Abb. 10.

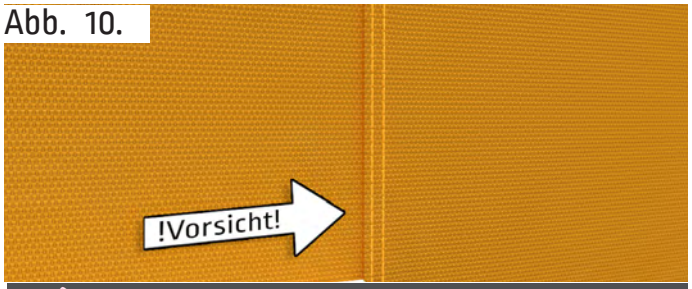

Achten Sie beim Einziehen des neuen Tuches darauf die Nähte nicht zu beschädigen!

Abb. 11.

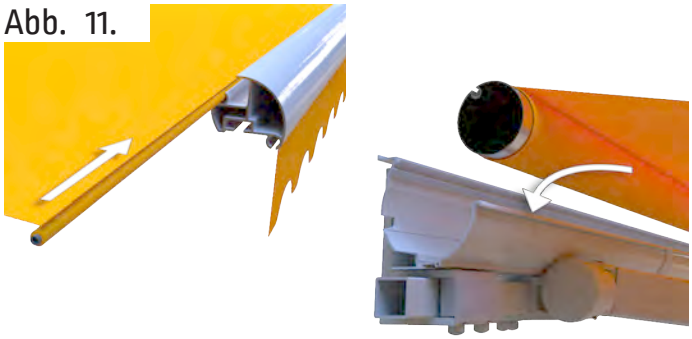

Ziehen Sie das neue Tuch in das Ausfallprofil ein und legen Sie die Tuchwelle mit dem neuen Tuch in das Gehäuse. **Beachten Sie hier den richtigen Sitz des Tuchwellenlagers auf der Lagerseite.**

Abb. 13.

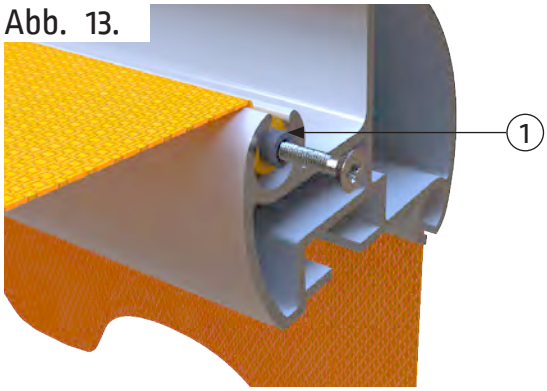

Ziehen Sie den Kederdübel (1) wieder fest.

Abb. 18.

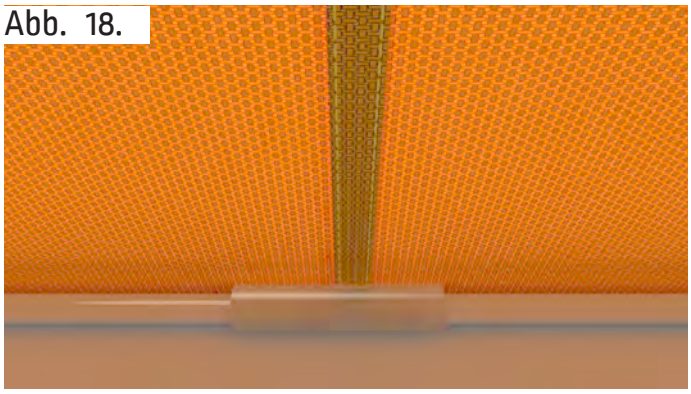

Richten Sie die Gleitschalen am Tuchleitblech nach der Tuchnaht aus.

1.1.3. Montage der Markise

Abb. 14.

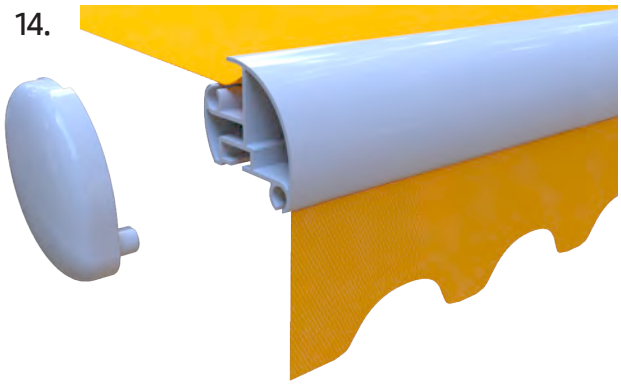

Montieren Sie die Abdeckkappen des Ausfallprofils auf beiden Seiten mit einem PVC-Hammer.

Abb. 15.

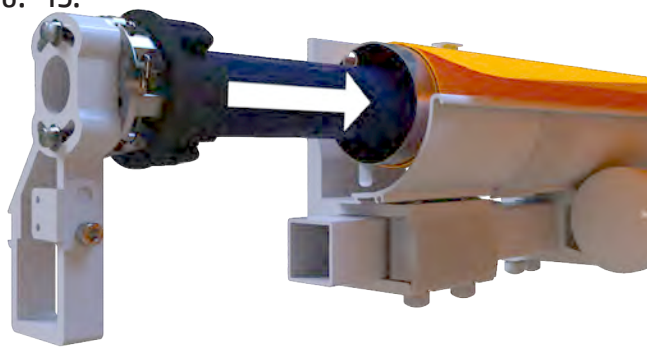

Schieben Sie den Motor seitlich in die Tuchwelle ein und setzen den Getriebehalter auf das Konsolrohr.

Abb. 16.

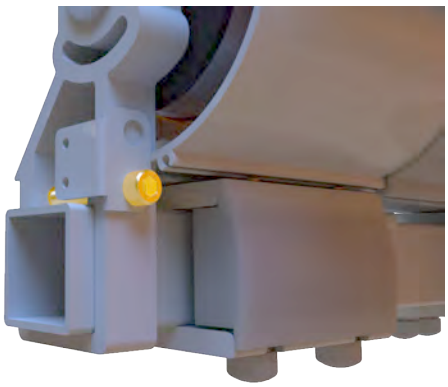

Montieren Sie den Getriebehalter.

Abb. 17.

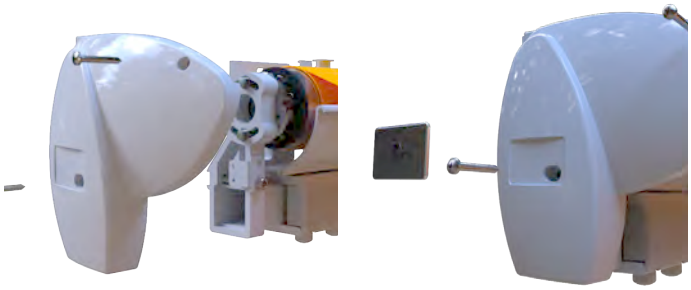

Montieren Sie die Gehäusekappen.