Tuchtausch

Family Compact

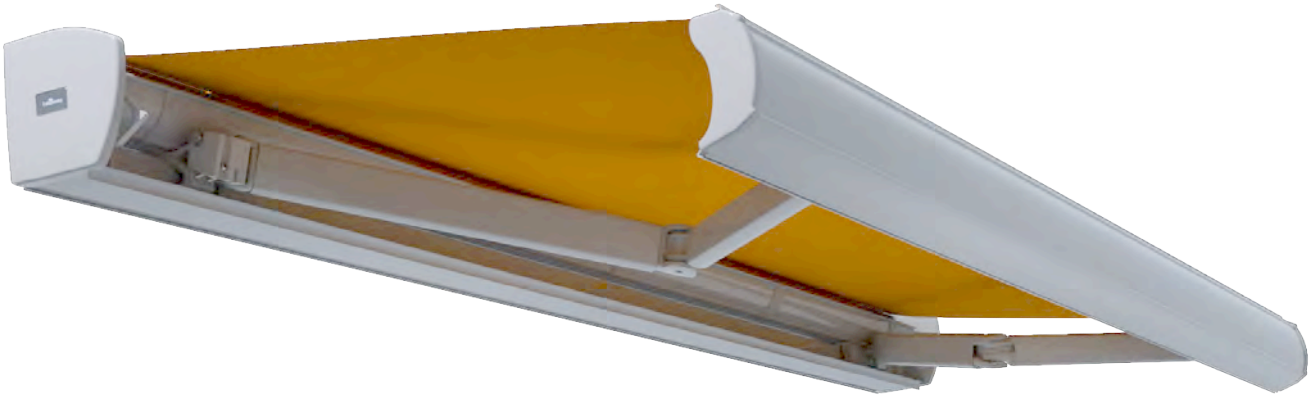

Rolladen O. & M. Schröder OHG
Friederikastraße 12
44789 Bochum
Deutschland
Telefon: +49 (0)234 301077
Telefax: +49(0)234 331682
E-Mail: info@rollladen-schroeder.de
Internet: www.rollladen-schroeder.de

Wichtige Sicherheitsanweisung!

Für die Sicherheit von Personen ist es wichtig, diese Anleitung vor der Montage zu lesen und zu befolgen. Die Nichtbeachtung entbindet den Hersteller von seiner Haftungspflicht. Die Anleitung ist aufzubewahren und muss bei einem eventuellen Verkauf der Anlage an den neuen Besitzer weitergereicht werden.

Inhalt

1. Instandsetzungsarbeiten 2
1.1. Tuchwechsel 2
1.1.1. Demontieren der Markise 2
1.1.2. Tauschen des Tuches 3
1.1.3. Montage der Markise 4

Instandsetzung

1. Instandsetzungsarbeiten

Achtung! Instandsetzungsarbeiten dürfen nur von einem Fachbetrieb durchgeführt werden. Es dürfen nur Ersatzteile der Lewens Sonnenschutz GmbH eingesetzt werden.

Es empfiehlt sich die Arbeitsschritte mit **mindestens 2 Personen** durchzuführen.

Achtung! Hierzu muss die Markise demontiert werden. Der Wechsel muss durch einen Fachbetrieb erfolgen oder die Markise zum Hersteller geschickt werden.

1.1. Tuchwechsel

1.1.1. Demontieren der Markise

Abb. 1.

Fahren Sie die Markise komplett aus und löschen die untere Endlage des Motors *(siehe Motorbeschreibung)*.

Abb. 2.

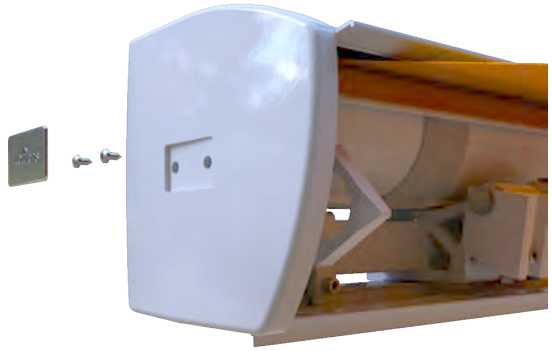

Lösen Sie die Schrauben der Gehäusekappe auf der Antriebsseite und nehmen diese ab.

Abb. 3.

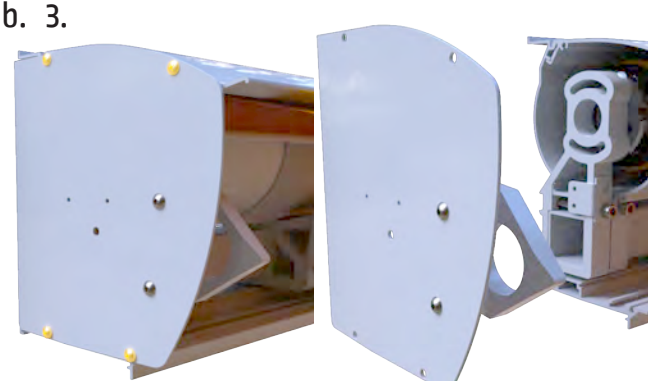

Lösen Sie die Schrauben der Seitenbleche *(linke + rechte Markisenseite)* und nehmen diese ab.

Abb. 4.

Lösen Sie auf der Innenseite des Ausfallprofils die Schrauben (1) der Abdeckkappen.

Abb. 5.

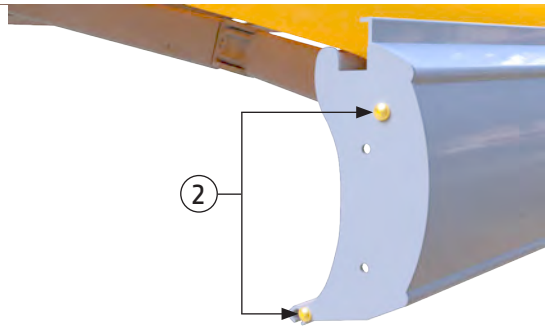

Entfernen Sie die Abdeckkappen und lösen Sie die Schrauben (2) der Abdeckbleche.

Abb. 6.

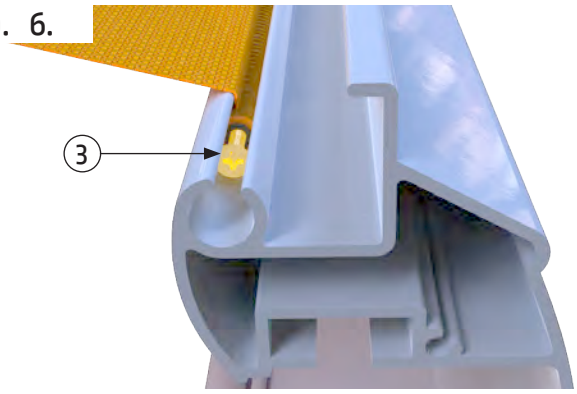

Lösen Sie in der Kedergasse (3) auf beiden Seiten die Tuchdübel.

Abb. 7.

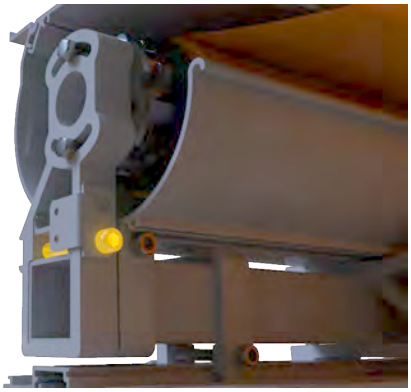

Demontieren Sie den Getriebehalter.

Abb. 8.

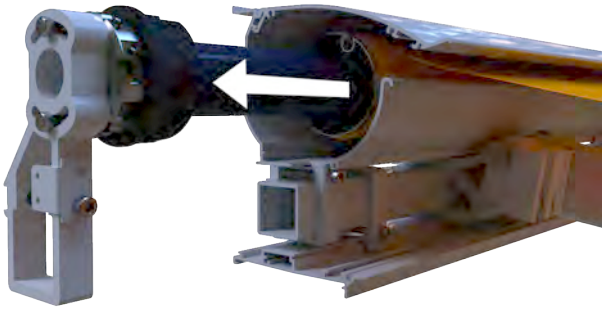

Auf der Antriebsseite entfernen Sie den Getriebehalter inkl. Motor / Getriebe.

1.1.2. Tauschen des Tuches

Abb. 9.

Ziehen Sie das Tuch seitlich aus dem Ausfallprofil heraus.

Abb. 10.

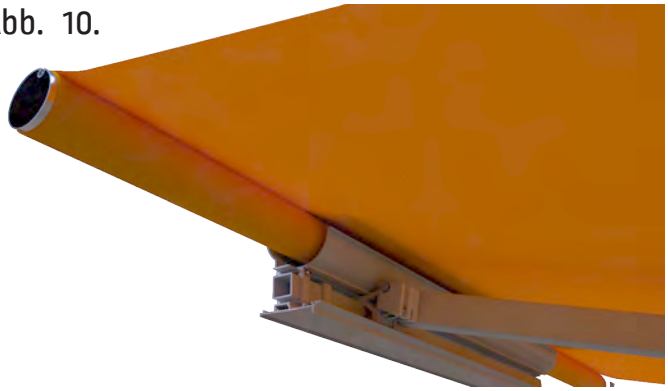

Zeitgleich ziehen Sie die Tuchwelle mit Tuch seitlich heraus oder nehmen die Tuchwelle mit Tuch im Vorfeld nach oben bzw. vorn heraus.

Abb. 11.

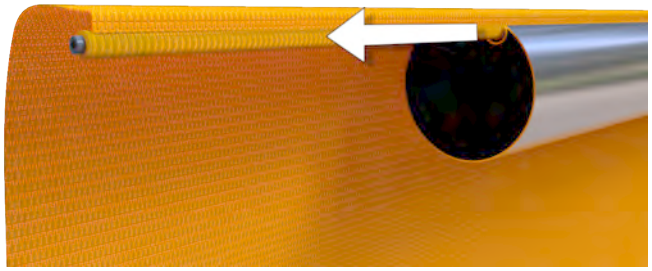

Lösen Sie die Kederdübel auf beiden Seiten der Tuchwelle und ziehen Sie das Tuch seitlich heraus.

Ziehen das neue Tuch in die Tuchwelle ein und schrauben die Kederdübel wieder fest..

Achten Sie beim Einziehen des neuen Tuches darauf die Nähte nicht zu beschädigen!

Abb. 12.

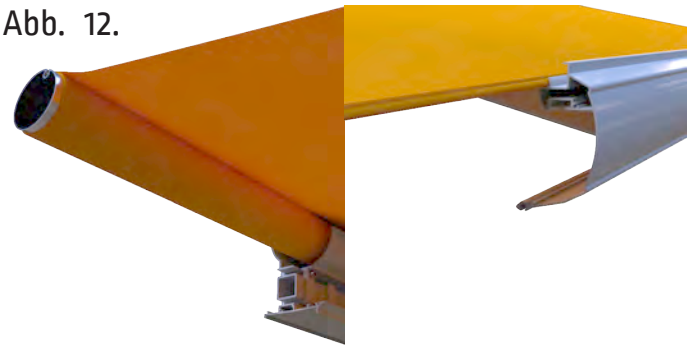

Schieben Sie die Tuchwelle mit dem neuen Tuch und montierten Motor / Getriebe seitlich in das Gehäuseprofil ein und zeitgleich schieben Sie das Tuch im Ausfallprofil ein.

Abb. 13.

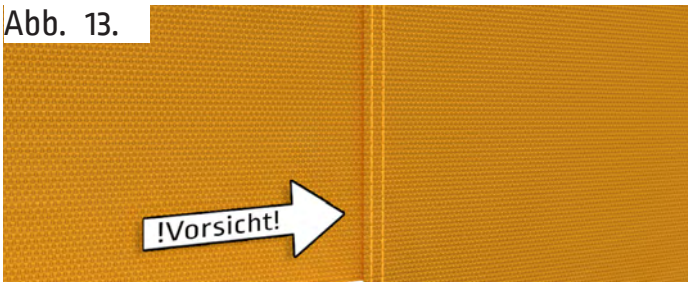

Achten Sie beim Einziehen des neuen Tuches darauf die Nähte nicht zu beschädigen!

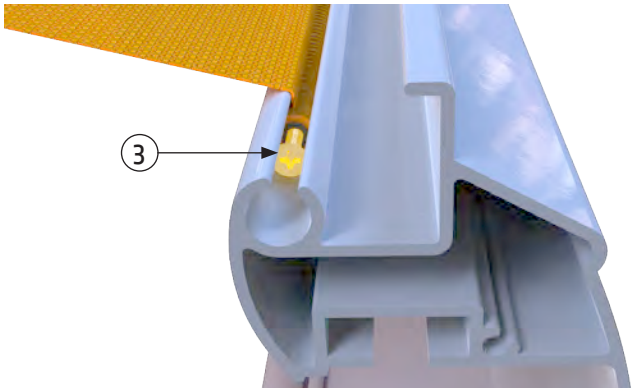

Ziehen Sie die Kederdübel **(3)** wieder fest.

1.1.3. Montage der Markise

Abb. 14.

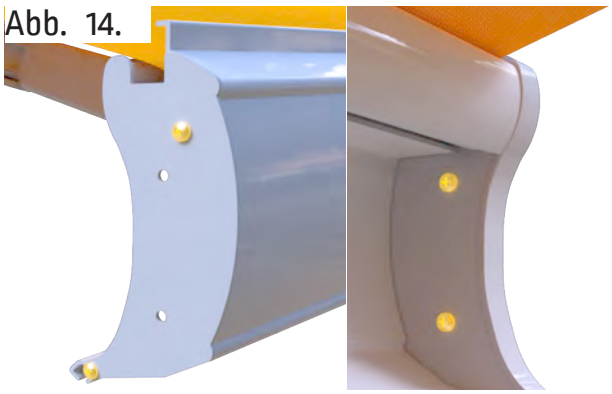

Montieren Sie die Abdeckbleche und -kappen des Ausfallprofils auf beiden Seiten.

Abb. 15.

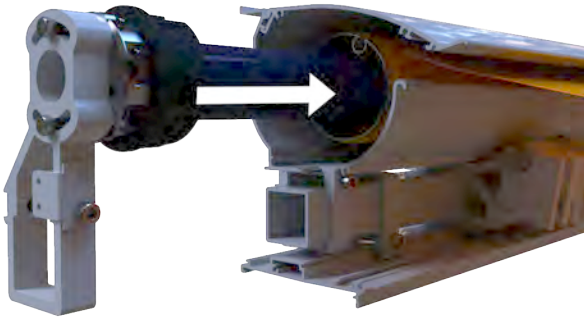

Schieben Sie den Motor seitlich in die Tuchwelle ein und setzen den Getriebehalter auf das Konsolrohr.

Abb. 16.

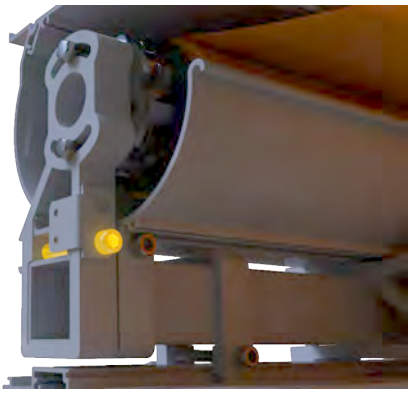

Montieren Sie den Getriebehalter.

Abb. 17.

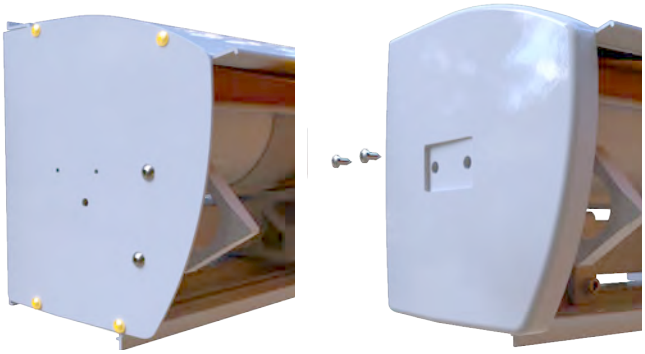

Montieren Sie die Gehäusekappen.