Montageanleitung

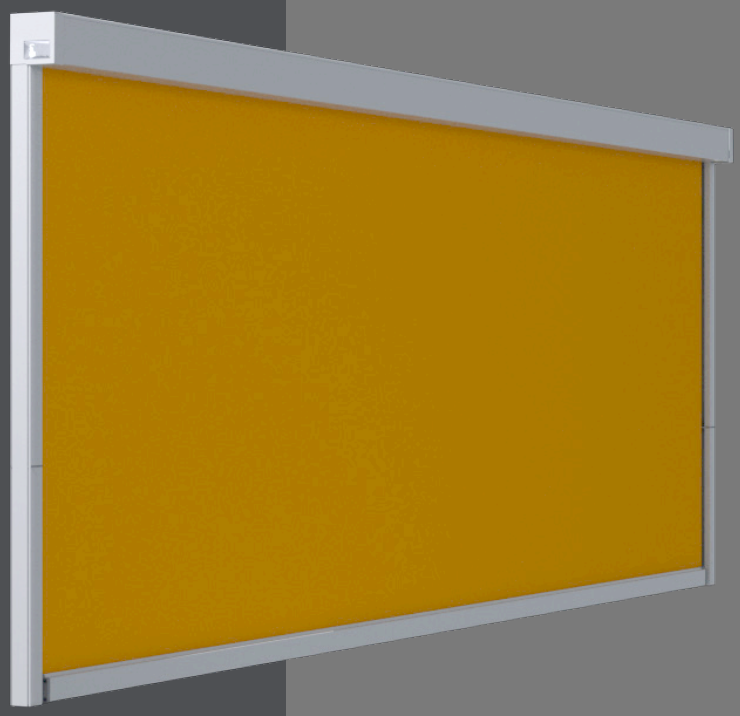

Micro
860/1060
Zip / offen

Rolladen O. & M. Schröder OHG
Friederikastraße 12
44789 Bochum
Deutschland
Telefon: +49 (0)234 301077
Telefax: +49(0)234 331682
E-Mail: info@rollladen-schroeder.de
Internet: www.rollladen-schroeder.de

Art.-Nr.: 1000089

Wichtige Sicherheitsanweisung!

Für die Sicherheit von Personen ist es wichtig, diese Anweisung vor der Montage zu lesen und zu befolgen. Die Montageanleitung ist aufzubewahren und muss bei eventuellem Verkauf der Markise an den neuen Besitzer weitergereicht werden.

Inhalt

1. Allgemeines 3
1.1. Lieferumfang 3
1.2. Qualifikation des Montageunternehmens 3
1.3. Befestigung und Hochziehen an Seilen 3
1.4. Absturzsicherung 3
2. Benötigtes Werkzeug 3
3. Montageschritte 3
3.1. Vorbereiten der Führungsschienen 4
3.2. Wandmontage 4
3.3. Abschließende Arbeiten 5
3.4. Funktionsprüfung 6
4. Elektroinstallation ausführen 6
5. Reparatur der Anlage 6
5.1. Austausch des Antriebes 6
5.2. Austausch des Tuches 6
6. Inbetriebnahme 6
7. Übergabe 7

1. Allgemeines

1.1. Lieferumfang

- *1 x Markise: Micro 860 / 860 Z / 1060 / 1060 Z*
- ** x Schienenhalter/Montagefüße (extra Bestellung)*
- *1 x Montageanleitung*
- *1 x Bedienungsanleitung*
- *1 x Pflegehinweise Tuch*
- *1 x Übergabeprotokoll*
- *1 x Garantiekarte*
- *1 x E-Anschluss - und Einstellanleitung (nur bei Motorantrieb)*
- *1 x Probelauf oder Programmierkabel (nur bei extra Bestellung)*

** Stückzahl in Abhängigkeit von: Breite, Ausfall, Montageuntergrund und Dübelauszugskräften*

Wichtige Hinweise

Die Montage des Gesamtsystems hat durch einen Fachbetrieb zu erfolgen.

Vor Ort müssen die bauseitigen Befestigungsmöglichkeiten geprüft werden, um einen sicheren Halt für den Anbau der Markise zu gewährleisten. Die Wahl des Befestigungsmaterials muss nach dem örtlichen Montageuntergrund erfolgen. Die Markise wird **ohne Montagematerial** geliefert.

Die Komponenten dieser Markise entsprechen den z.Z. geltenden Anforderungen und Regeln der Technik.

Änderungen an der Konstruktion sind nur mit Zustimmung der Lewens Sonnenschutz Systeme GmbH & Co. KG erlaubt.

1.2. Qualifikation des Montageunternehmens

- Einhaltung des Arbeitsschutzes und der Betriebssicherheit
- Umgang mit Leitern und Gerüsten
- Sicherer Transport und Lagerung der Markise
- Umgang mit Werkzeug und Maschinen
- Beurteilung und Einbringen der Befestigungsmittel in der vorhandenen Bausubstanz
- Inbetriebnahme der Markise und Unterweisung des Nutzers

1.3. Befestigung und Hochziehen an Seilen

Muss die Markise in einem höheren Bereich mit Hilfe von Seilen hochgezogen werden, so ist die Anlage,

- aus der Verpackung zu nehmen,
- Sind die Transportseile so zu befestigen, dass die Markise nicht herausrutschen kann,
- Auf eine gleichmäßige Lastenverteilung (waagerechte Lage) beim Hochziehen zu achten

1.4. Absturzsicherung

- Bei Arbeiten in großer Höhe sind geeignete Sicherungen von Personen hinsichtlich einer Absturzgefahr zu treffen.
- Leitern und Gerüste müssen einen festen Stand und sicheren Halt bieten.

2. Benötigtes Werkzeug

- Leiter/Gerüst
- Wasserwaage
- Richtschnur
- Bandmaß
- Bohrmaschine und Bohrer (Auswahl nach Befestigungsuntergrund und -mittel)
- 3er Innensechskantschlüssel
- Klotzhebel/Verglasungskelle(zur Demontage Führungsschienenabdeckung)

Montage

3. Montageschritte

Um eine reibungslose Funktion der Markise sicherzustellen ist es unbedingt erforderlich die horizontalen und diagonalen Maße genau einzuhalten.

Vor Beginn der Montage ist zu prüfen:

- Ob die, bei der Bestellung gemachten Angaben über Markisentyp, Farbe, Antriebsart (Motor, Funkmotor oder Kurbel) und Antriebsseite, mit der Lieferung übereinstimmen
- Anzahl und Richtigkeit der gelieferten Teile, siehe Lieferumfang **(Pos. 1.1)**

Es empfiehlt sich die Montage mit **je nach Größe mindestens 2 Personen** durchzuführen.

3.1. Vorbereiten der Führungsschienen

Abb. 1.

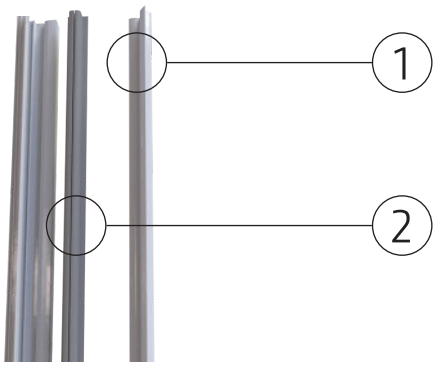

Führungsschienenoberteil (1) und Kunststoffführung (2) demontieren. (M860Z/M1060Z).

Abb. 2.

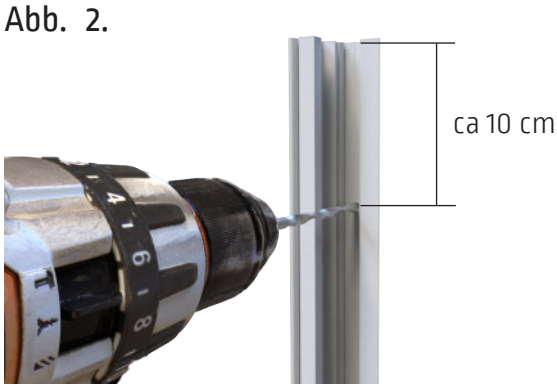

Abb. 3.

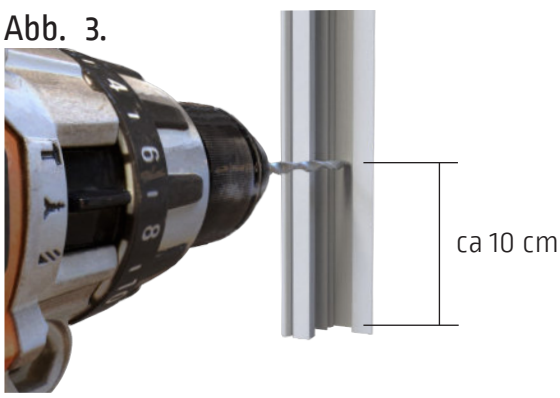

Bohren Sie jeweils im Abstand von 10 cm vom oberen und unteren Ende durch die Schiene.

Alle weiteren Bohrungen im Abstand von ca. 70 cm.

3.2. Wandmontage

Abb. 4.

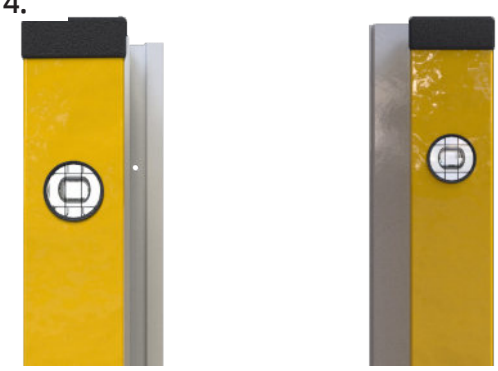

Die Schienen müssen fluchtend in Lot und Waage sein.

Abb. 5.

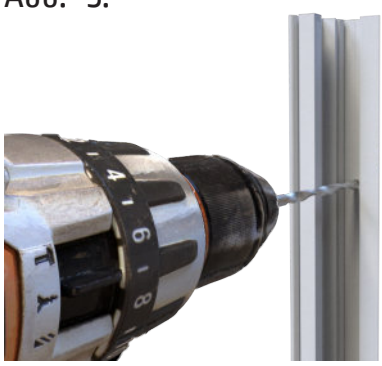

Wandseitig bohren und befestigen der Schienen.

Abb. 6.

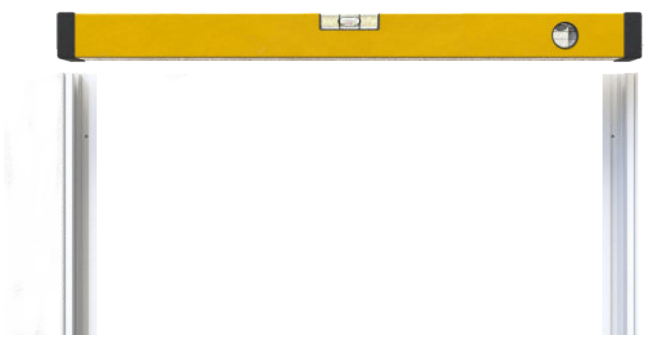

Schienen sind in Waage und parallel zueinander.

Abb. 7.

Drehen Sie an der Abdeckkappe die Innensechskant-schraube von unten rechts herum hinein und ziehen Sie die Kappe nach vorn ab.

Abb. 8.

Ziehen Sie die Kappe nach vorn ab.

Abb. 9.

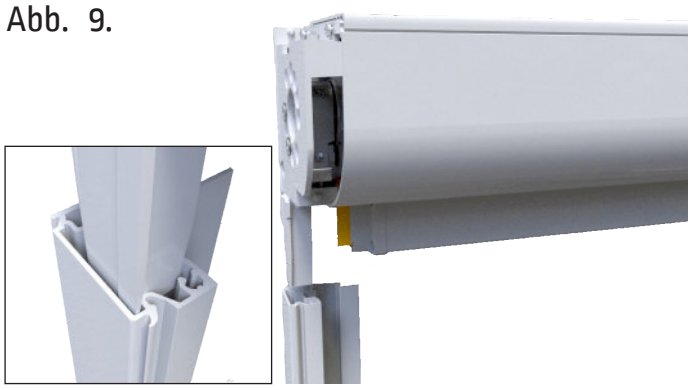

Beim Aufsetzen des Gehäuses wird nach oben ein zusätzlicher Montagefreiraum von 6 cm benötigt.

Sollte dies nicht möglich sein, so muss die gesamte Anlage vorher zusammengebaut und als eins montiert werden.

Montageschritt nur für Micro 860 Z / 1060 Z

Abb. 10.

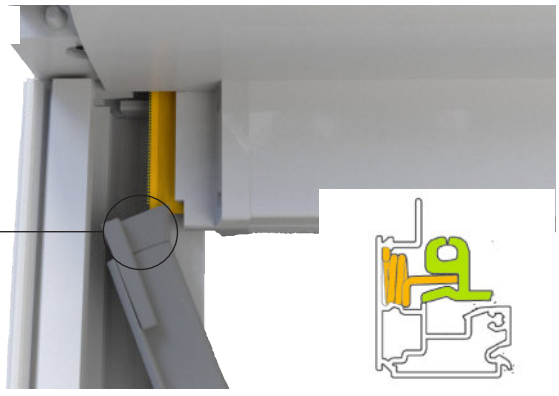

Bei der Montage der Kunststoffführung zeigt der Einlauftrichter (3) zur Gehäuseseite (siehe auch Kennzeichnung auf der Rückseite PVC-Führung).

Die Kunststoffführung unterhalb des Ausfallprofils in den Reißverschluss des Tuchs einschieben.

Prüfen Sie den richtigen Sitz und Abstand aller werkseitig vormontierten Federn jeder Führungsschiene.

Kunststoffführung auf jeden Federhaken aufsetzen.

3.3. Abschließende Arbeiten

Abb. 11.

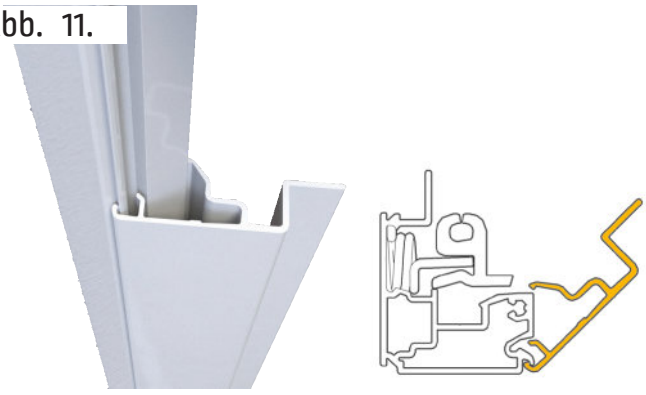

Führungsschienenabdeckung im 45° Öffnungswinkel auf die Führungsschiene aufsetzen und andrücken.

Abb. 12.

Schieben Sie die Gusskappen beider Seiten von vorne auf das Gehäuse.

Abb. 13.

Zur Arretierung und Befestigung der Gusskappe die Innensechkantschraube Gr.3 auf der Unterseite der Kappe einstecken und die Schraube vorsichtig herausdrehen.

3.4. Funktionsprüfung

Abb. 14.

Funktionsprüfung Micro 860/860Z / 1060/1060Z

Montageschritt nur für Micro 860 Z / 1060 Z

Abb. 15.

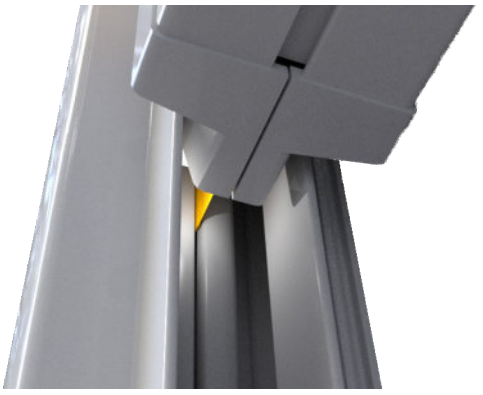

Kontrolle der Reißverschussführung auf beiden Seiten zwischen Tuch/Kunststofführung vornehmen

4. Elektroinstallation ausführen

(Nur bei Motorantrieb)

Achtung! Der elektrische Anschluss muss von einem zugelassenen Fachmann VDE-gerecht durchgeführt werden.

Elektrische Leitungen gemäß beiliegendem Schaltplan anschließen. Die Markise darf nur angeschlossen werden, wenn die Angaben auf dem Typenschild mit denen der Stromquelle übereinstimmen. Das Typenschild befindet sich auf der rechten Seite des Gehäuses. Beim Verlegen des Motorkabels ist darauf zu achten, dass keine Knicke entstehen und die Anschlussleitung nicht durch scharfkantige Ecken beschädigt wird.

Das dauerhafte Betreiben der Markise mit E-Motorantrieb über eine Steckdose ist nicht statthaft! Der verwendete Markisenschalter sollte in einer Höhe von 180 cm angebracht werden und muss in Aus- und Einfahrrichtung gegenseitig verriegelt sein, da andernfalls die Endlagenprogrammierung verloren geht.

Die Aus- und Einfahrbegrenzung ist werkseitig eingestellt. Bei Änderungen muss gemäß Anleitung ein genauer Programmmodus befolgt werden (siehe beigefügte Motorbeschreibung).

Die Markise kann mit einem Elektroantrieb (Bedienung über einen fest installierten Taster) oder Funk-Antrieb geliefert werden.

- **Einstellung E-Antrieb**

Um eine Veränderung der Endlagenprogrammierung vornehmen zu können, wird die mitgelieferte Motorbeschreibung und ein Probelauf- bzw Programmierkabel benötigt.

- **Einstellung Funk-Antrieb**

Beim Funk-Antrieb erfolgt die Einstellung über den Handsender des Motors. Hierzu wird die mitgelieferte Motorbeschreibung benötigt. Die Markise kann an der vorhandenen Stromversorgung verbleiben.

5. Reparatur der Anlage

Reparaturarbeiten dürfen nur von einem Fachbetrieb durchgeführt werden. Es dürfen nur Ersatzteile der Lewens Sonnenschutz GmbH eingesetzt werden.

5.1. Austausch des Antriebes

Um eine Reparatur an einem defekten Antrieb vornehmen zu können, muss die Markise mittels eines Gurtes gesichert werden. Es sind hierzu geeignete Montagehilfen und Kenntnisse erforderlich, die nur durch einen Fachbetrieb gewährleistet werden können.

Der Antrieb muss der gleichen Baureihe entsprechen und vom selben Hersteller sein.

5.2. Austausch des Tuches

Hierzu muss das Dachprofil der Markise demontiert werden. Der Wechsel muss durch einen Fachbetrieb erfolgen oder die Markise zum Hersteller geschickt werden.

6. Inbetriebnahme

Personen dürfen sich während der Probeläufe nicht im Bereich der Markise aufhalten. Alle Gegenstände die sich unter der Markise befinden, sind zu entfernen.

7. Übergabe

Nach Abschluss der Montage sind folgende Anleitungen an den Nutzer zu übergeben:

- Montageanleitung
- Bedienungsanleitung
- Einstellanleitung
- Übergabeprotokoll
- Pflegehinweise Tuch
- Garantiezertifikat

Der Nutzer ist umfassend von der Montagefirma hinsichtlich der Bedienungs-, Sicherheits- und Nutzungshinweise aufzuklären. Dem Kunden ist auf dem Übergabeprotokoll die tatsächliche Windwiderstandsklasse, die nach der Montage erreicht wurde, zu dokumentieren. Es kann die Widerstands-klasse 0, 1 oder 2 sein und ist abhängig von den örtlichen Gegebenheiten der Montage. Die automatische Sonnen- und Windsteuerung ist nach diesem Wert einzustellen. Das Übergabeprotokoll ist vom Nutzer und Fachhändler gegenzuzeichnen.

Bei unvollständigen oder nicht ausgefüllten Protokollen wird die Markise in die Windwiderstandsklasse 0 eingestuft.

Abb. 16.

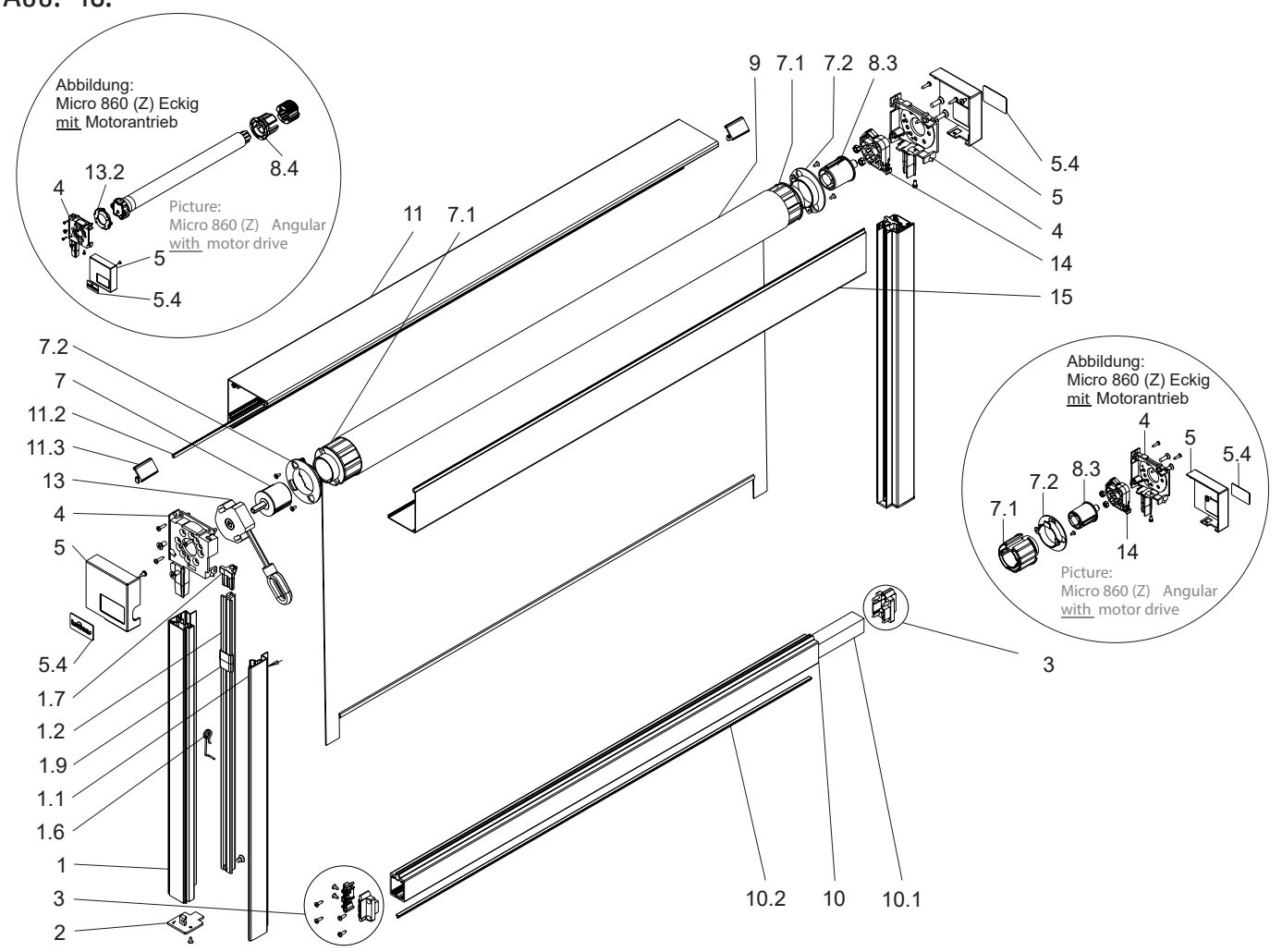

Rolladen O. & M. Schröder OHG
Friederikastraße 12
44789 Bochum
Deutschland
Telefon: +49 (0)234 301077
Telefax: +49(0)234 331682
E-Mail: info@rollladen-schroeder.de
Internet: www.rollladen-schroeder.de