Rolladen O. & M. Schröder OHG
Friederikastraße 12
44789 Bochum
Deutschland
Telefon: +49 (0)234 301077
Telefax: +49(0)234 331682
E-Mail: info@rollladen-schroeder.de
Internet: www.rollladen-schroeder.de
Technische Änderungen vorbehalten.
Stand 10.2021 , Rev.0001

Motortausch

Micro 2020

Wichtige Sicherheitsanweisung!

Für die Sicherheit von Personen ist es wichtig, diese Anleitung vor der Montage zu lesen und zu befolgen. Die Nichtbeachtung entbindet den Hersteller von seiner Haftungspflicht. Die Anleitung ist aufzubewahren und muss bei einem eventuellen Verkauf der Anlage an den neuen Besitzer weitergereicht werden.

Inhalt

1. Instandsetzungsarbeiten 2
1.1. Motor- / Getriebewechsel 2
1.1.1. Demontieren der Markise 2
1.1.2. Austausch des Antriebes 3
1.1.3. Montage der Markise 4

Instandsetzung

1. Instandsetzungsarbeiten

Achtung! Instandsetzungsarbeiten dürfen nur von einem Fachbetrieb durchgeführt werden. Es dürfen nur Ersatzteile der Lewens Sonnenschutz GmbH eingesetzt werden.

Es empfiehlt sich die Arbeitsschritte mit **mindestens 2 Personen** durchzuführen.

Achtung! Hierzu muss die Markise demontiert werden. Der Wechsel muss durch einen Fachbetrieb erfolgen oder die Markise zum Hersteller geschickt werden.

1.1. Motor- / Getriebewechsel

Achtung! Um eine Reparatur an einem defekten Antrieb vornehmen zu können, muss die Markise mittels eines Gurtes gesichert werden. Es sind hierzu geeignete Montagehilfen und Kenntnisse erforderlich, die nur durch einen Fachbetrieb gewährleistet werden können.

Der Antrieb muss der gleichen Baureihe entsprechen und vom selben Hersteller sein.

1.1.1. Demontieren der Markise

Achtung! Hierzu muss die Markise von der Wand bzw aus der Nische genommen werden!

Bei Nutzung der Micro 2020 an einem Glasdach ist dies nicht nötig.

Abb. 1.

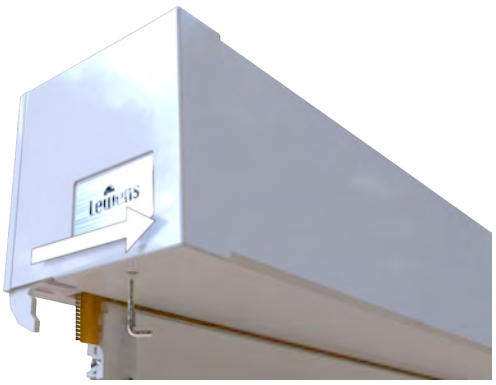

Drehen Sie an der Abdeckkappe die Innensechskantschraube von unten rechts herum hinein.

Abb. 2.

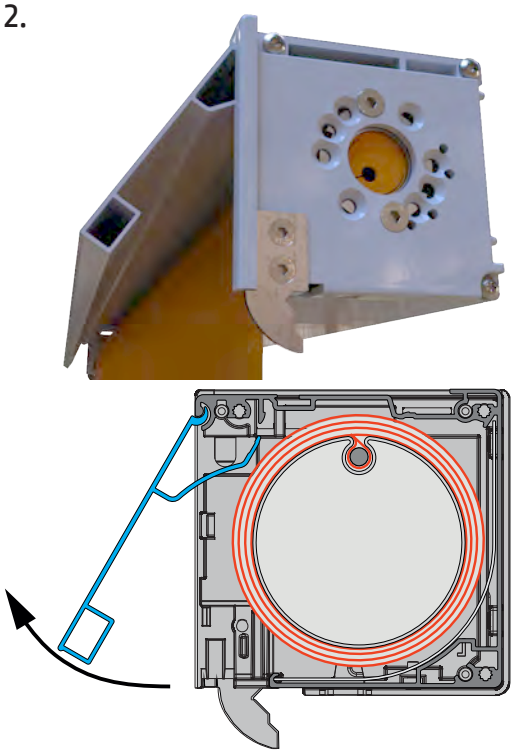

Entfernen Sie nun das Abdeckprofill.

Abb. 3.

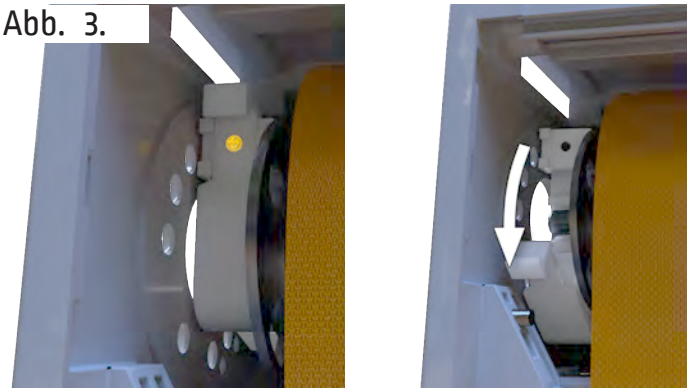

Lösen Sie nun auf der Lagerseite die Sicherungsschraube des Lagerblocks und öffnen ihn.

Abb. 4.

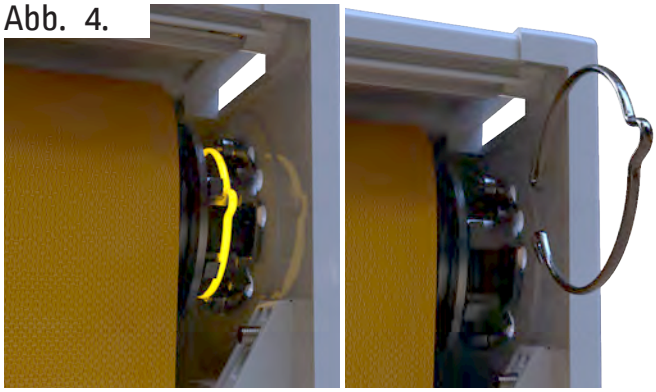

Entfernen Sie den Sicherungsring des Motors auf der Antriebsseite.

Abb. 5.

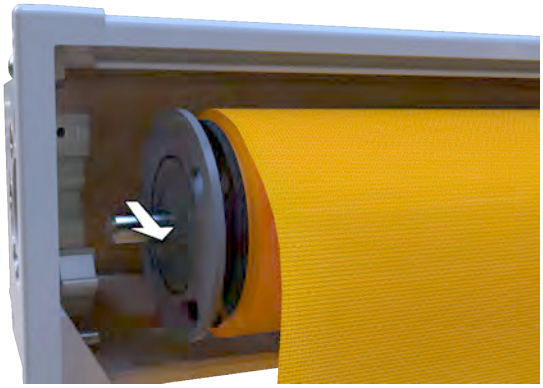

Nehmen Sie die Tuchwelle auf der Lagerseite nach vorn aus dem Gehäuse.

Abb. 6.

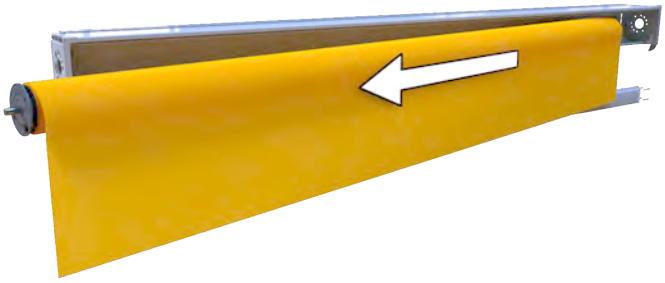

Nun können Sie die Tuchwelle auch auf der Antriebsseite und somit komplett herausnehmen.

Abb. 7.

Stecken Sie den Sicherungsring wieder auf das Motorlager auf.

1.1.2. Austausch des Antriebes

Abb. 8.

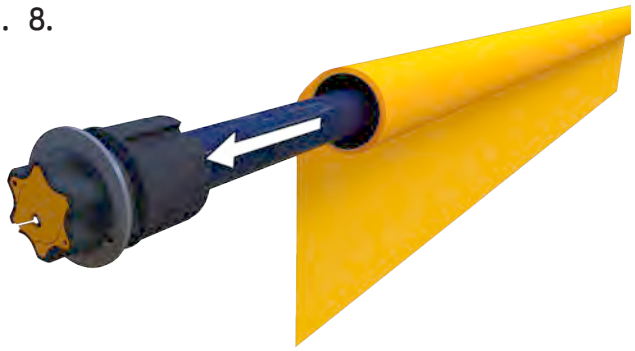

Nehmen Sie den Motor aus der Tuchwelle.

Abb. 9.

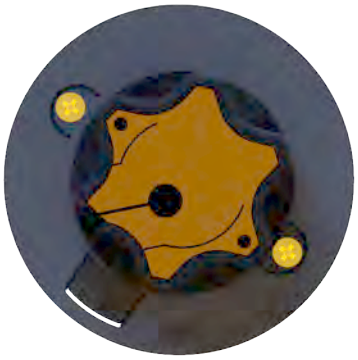

Lösen Sie die beiden Schrauben des Screen Adapters.

Abb. 10.

Entfernen Sie den Adapter und montieren Sie ihn am neuen Motor.

Abb. 11.

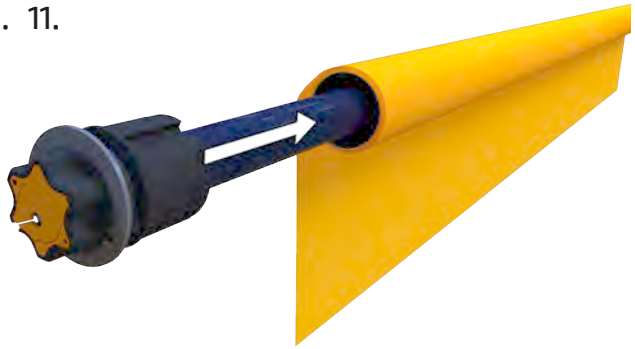

Schieben Sie den Motor seitlich in die Tuchwelle

Abb. 12.

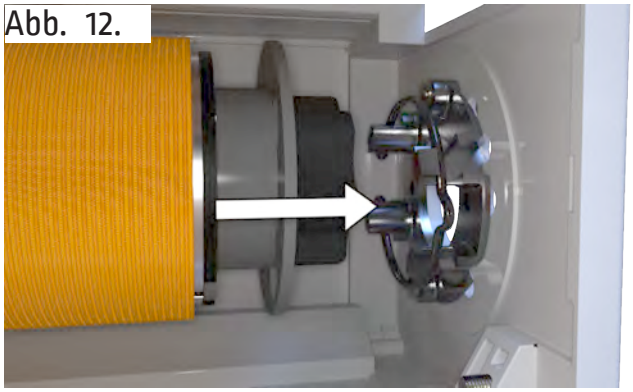

Setzen Sie die Tuchwelle zuerst auf der Antriebsseite ein und beachten Sie den Kabelabgang.

Abb. 13.

Beachten Sie den Kabelabgang!

Abb. 14.

Dann legen Sie die Tuchwelle mit der Lagerseite in den Lagerblock, schließen ihn und sichern ihn mit der zuvor entfernten Sicherungsschraube.

1.1.3. Montage der Markise

Abb. 15.

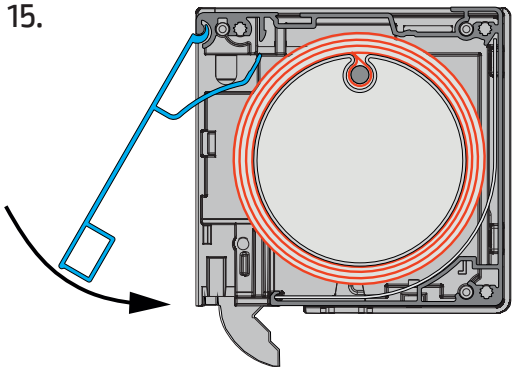

Montieren Sie das zu Beginn entfernte Rückwandprofil.

Abb. 16.

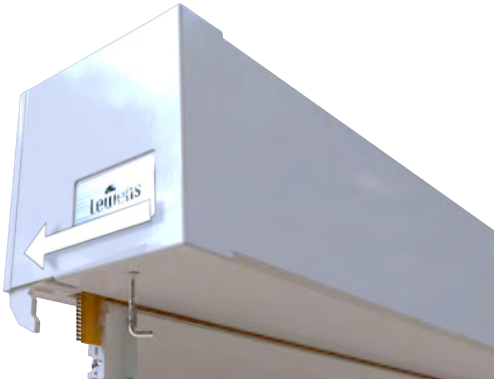

Schieben Sie die Gusskappen beider Seiten von vorne auf das Gehäuse.

Achtung! Die Schraube **NICHT GANZ** herausdrehen.

Programmieren Sie die Endlage neu.