Montageanleitung

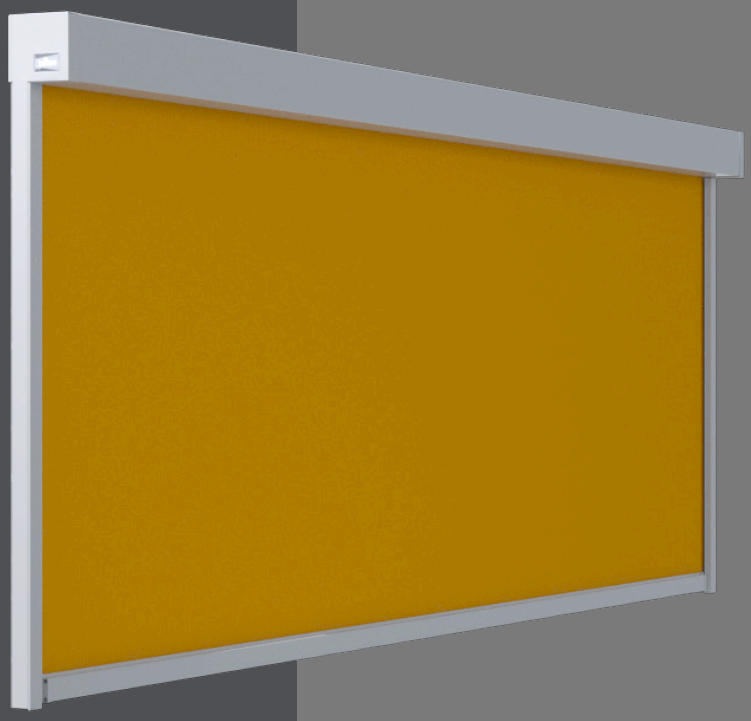

Micro
2020

Rolladen O. & M. Schröder OHG
Friederikastraße 12
44789 Bochum
Deutschland
Telefon: +49 (0)234 301077
Telefax: +49(0)234 331682
E-Mail: info@rollladen-schroeder.de
Internet: www.rollladen-schroeder.de

Art.-Nr.: 1000282

Lewens MARKISEN

⚠ Wichtige Sicherheitsanweisung! ⚠

Für die Sicherheit von Personen ist es wichtig, diese Anweisung vor der Montage zu lesen und zu befolgen. Die Montageanleitung ist aufzubewahren und muss bei eventuellem Verkauf der Markise an den neuen Besitzer weitergereicht werden.

Inhalt

1. Allgemeines ... 3
1.1 Lieferumfang ... 3
1.2 Qualifikation des Montageunternehmens ... 3
1.3 Befestigung und Hochziehen an Seilen ... 3
1.4 Absturzsicherung ... 3
2. Benötigtes Werkzeug ... 3
3. Montageschritte ... 3
3.1 Prüfen des Lieferumfangs ... 3
3.2 Vorbereitungen ... 4
3.3 Markisenbreite ... 4
3.4 **Wandmontage > 4 m** ... 5
3.4.1 Aufnahmeprofile ... 5
3.4.2 Gehäuse einhängen ... 5
3.4.3 Führungsschienen anbringen ... 6
3.4.4 Führungsschienen fixieren ... 6
3.4.5 Kunststofführung anbringen ... 7
3.5 **Wandmontage < 4 m** ... 7
3.5.1 Führungsschienen anbringen ... 7
3.6.2 Gehäusekasten aufsetzen ... 7
3.5.2 Endmontage Schienen und abschließende Arbeiten ... 7
3.6 **Nischenmontage > 4 m** ... 7
3.6.1 Aufnahmeprofile ... 7
3.6.2 Gehäuse einhängen ... 8
3.6.3 Führungsschienen fixieren ... 8
3.6.4 Führungsschienen anbringen ... 8
3.6.5 Kunststofführung anbringen ... 9
3.7 **Nischenmontage < 4 m** ... 9
3.7.1 Führungsschienen anbringen ... 9
3.7.2 Gehäusekasten aufsetzen ... 9
3.7.3 Endmontage Schienen und abschließende Arbeiten ... 9
3.8 Abschließende Arbeiten ... 9
4. Elektroinstallation ausführen ... 10
4.1 Kabelabgang ... 10
5. Reparatur der Anlage ... 11
5.1 Austausch des Antriebes ... 11
5.2 Austausch des Tuches ... 11
6. Inbetriebnahme ... 11
7. Übergabe ... 11

1. Allgemeines

1.1 Lieferumfang

- 1 x Markise Micro 2020
- *x Aufnahmeprofile
- 1 x Montageanleitung
- 1 x Bedienungsanleitung
- 1 x Pflegehinweise Tuch
- 1 x Übergabeprotokoll
- 1 x Garantiekarte
- 1 x E-Anschluss - und Einstellanleitung
- 1 x Probelauf oder Programmierkabel
  (nur bei extra Bestellung)

** Stückzahl in Abhängigkeit von: Breite, Ausfall, Montageuntergrund und Dübelauszugskräften*

Wichtige Hinweise

Die Montage des Gesamtsystems hat durch einen Fachbetrieb zu erfolgen.

Vor Ort müssen die bauseitigen Befestigungsmöglichkeiten geprüft werden, um einen sicheren Halt für den Anbau der Markise zu gewährleisten. Die Wahl des Befestigungsmaterials muss nach dem örtlichen Montageuntergrund erfolgen. Die Markise wird **ohne Montagematerial** geliefert.

Die Komponenten dieser Markise entsprechen den z.Z. geltenden Anforderungen und Regeln der Technik.

Änderungen an der Konstruktion sind nur mit Zustimmung der Lewens Sonnenschutz Systeme GmbH & Co. KG erlaubt.

1.2 Qualifikation des Montageunternehmens

- Einhaltung des Arbeitsschutzes und der Betriebssicherheit
- Umgang mit Leitern und Gerüsten
- Sicherer Transport und Lagerung der Markise
- Umgang mit Werkzeug und Maschinen
- Beurteilung und Einbringen der Befestigungsmittel in der vorhandenen Bausubstanz
- Inbetriebnahme der Markise und Unterweisung des Nutzers

1.3 Befestigung und Hochziehen an Seilen

Muss die Markise in einem höheren Bereich mit Hilfe von Seilen hochgezogen werden, so ist die Anlage,

- aus der Verpackung zu nehmen,
- Sind die Transportseile so zu befestigen, dass die Markise nicht herausrutschen kann,
- Auf eine gleichmäßige Lastenverteilung (waagerechte Lage) beim Hochziehen zu achten

1.4 Absturzsicherung

- Bei Arbeiten in großer Höhe sind geeignete Sicherungen von Personen hinsichtlich einer Absturzgefahr zu treffen.
- Leitern und Gerüste müssen einen festen Stand und sicheren Halt bieten.

2. Benötigtes Werkzeug

- Leiter/Gerüst
- Wasserwaage
- Richtschnur
- Bandmaß
- Bohrmaschine und Bohrer (Auswahl nach Befestigungsuntergrund und -mittel)
- 3er Innensechskantschlüssel
- Klotzhebel/Verglasungskelle(zur Demontage Führungsschienenabdeckung)

Montage

3. Montageschritte

⚠ Es empfiehlt sich die Montage mit **je nach Größe mindestens 2 Personen** durchzuführen.

3.1 Prüfen des Lieferumfangs

Vor Beginn der Montage ist zu prüfen:

- Ob die, bei der Bestellung gemachten Angaben über Markisentyp, Farbe, Antriebsart (Motor, Funkmotor) und Antriebsseite, mit der Lieferung übereinstimmen
- Anzahl und Richtigkeit der gelieferten Teile, siehe Lieferumfang **(Pos. 1.1)**

⚠ Um eine reibungslose Funktion der Markise sicherzustellen ist es unbedingt erforderlich die horizontalen und diagonalen Maße genau einzuhalten.

3.2 Vorbereitungen

Demontieren Sie die Führungsschienen:

Abb. 1

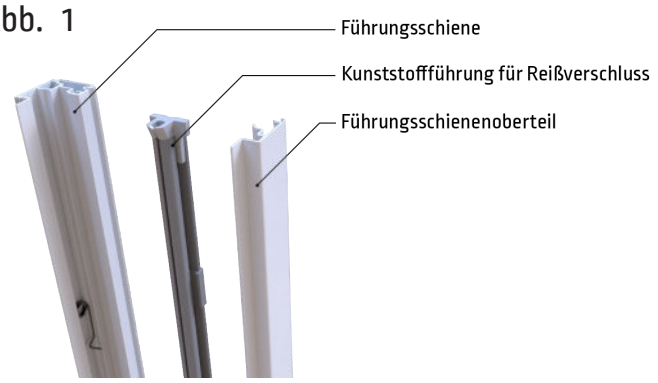

Führungsschienenoberteil und Kunststoffführung demontieren.

Entfernen Sie die Abdeckkappen:

Abb. 2

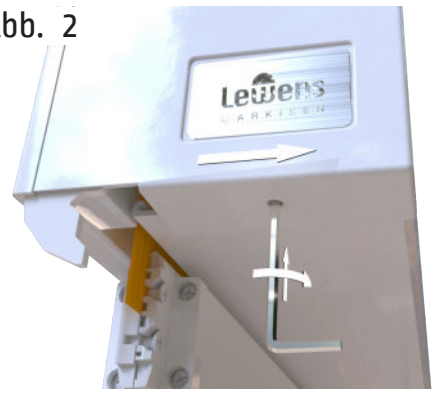

Drehen Sie an der Abdeckkappe die Innensechskantschraube von unten rechts herum hinein und ziehen Sie die Kappe nach vorn ab.

Achtung! Die Schraube **NICHT** herausdrehen.

3.3 Markisenbreite

Die Montage unterscheidet sich je nach der Markisenbreite.

Abb. 3

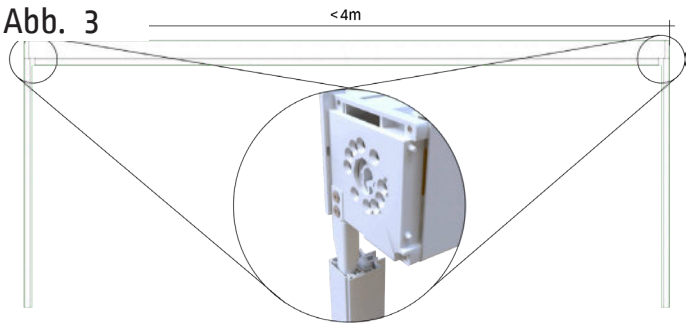

Bei einer **Breite von bis zu 4 m** wird der Gehäusekasten von oben so aufgesetzt, dass der Zapfen in der Schiene sitzt nachdem diese an der Wand fixiert wurden.

Abb. 4

bei Wandmontage

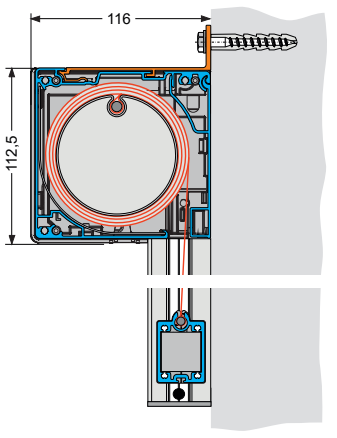

Abb. 5

bei Nischenmontage

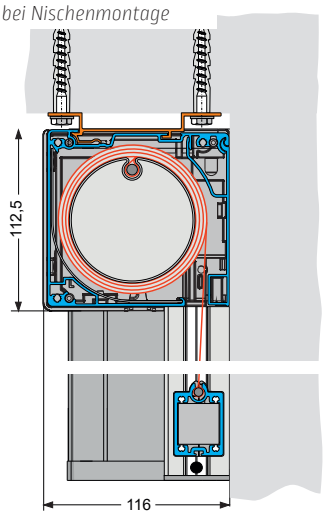

Bei einer **Breite von mehr als 4 m** wird der Gehäusekasten mittels Aufnahmeprofile an die Wand gebracht.

Abb. 6

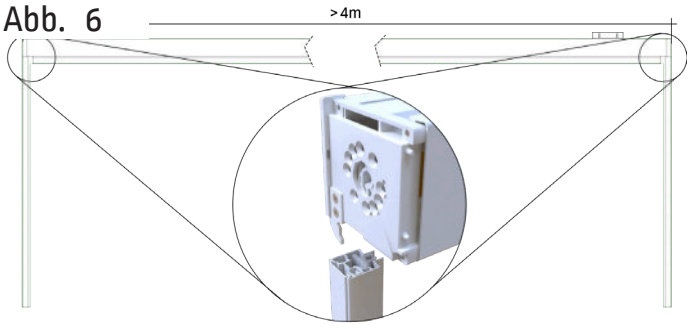

Anstelle des Zapfens ist hier ein Haken an den Kastenhaltern, an die die Schienen von vorne unten angesetzt werden.

Danach werden die Schienen noch an der Wand fixiert.

3.4 Wandmontage > 4 m

3.4.1 Aufnahmeprofile

Abb. 7

Die äußeren Aufnahmeprofile bringen Sie mit einem seitlichen Abstand von ca 30 cm an der Wand an.

Weitere Aufnahmeprofile werden zwischen den Äußeren gleichmäßig verteilt.

Abb. 8

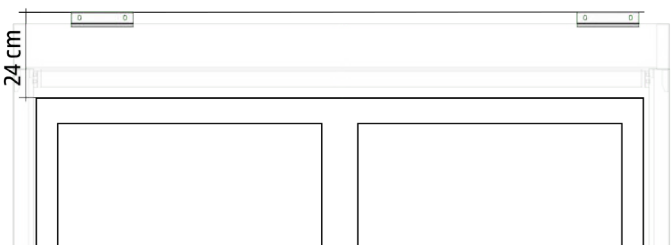

Die Oberkante Aufnahmeprofile sollte mindesten 24 cm über dem Sturz sein.

> ⚠ Die Aufnahmeprofile müssen fluchtend in Lot und Waage sitzen!

Abb. 9

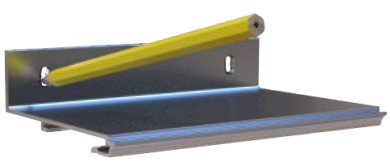

Zeichnen Sie die Position der Aufnahmeprofile an.

Abb. 10

Bohren Sie entsprechend mit einem 6 mm Bohrer.

Abb. 11

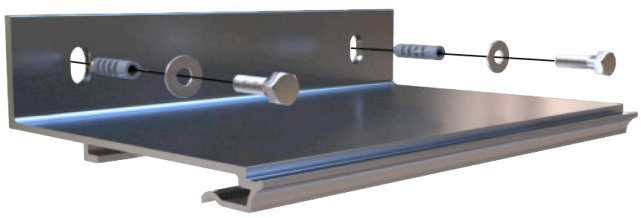

Befestigen Sie die Aufnahmeprofile.

> ⚠ Jedes Aufnahmeprofil ist mit den entsprechenden Befestigungsmitteln zu montieren (Beachten Sie die Verarbeitungsrichtlinien und Auszugskräfte des Dübelherstellers, sowie die Randabstände des Montageuntergrundes).

3.4.2 Gehäuse einhängen

Abb. 12

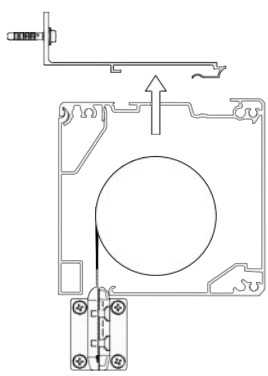

Bringen Sie das Gehäuse von unten an die Aufnahmeprofile heran....

Abb. 13

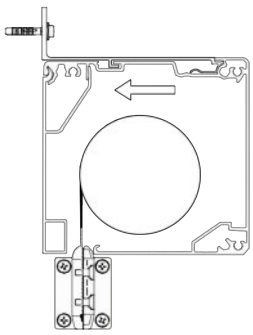

...und schieben es nach hinten.

3.4.3 Führungsschienen anbringen

Abb. 14

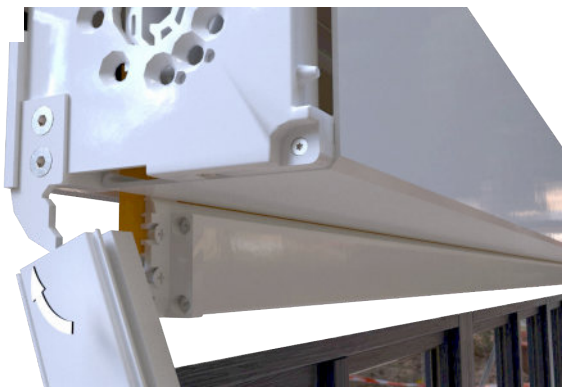

Stecken Sie nun die Führungsschiene von unten auf.

3.4.4 Führungsschienen fixieren

Abb. 15

Um die Schienen zu fixieren, bohren Sie jeweils im Abstand von 10 cm vom oberen und unteren Ende durch die Schiene.

Alle weiteren Bohrungen im Abstand von ca. 70 cm.

Abb. 16

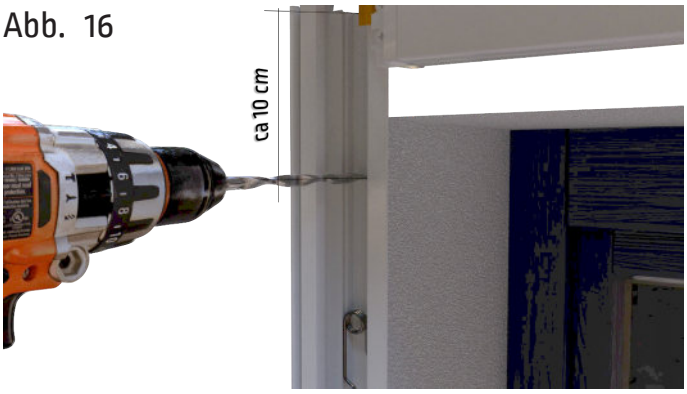

Bohren Sie durch die Schiene und Wand nach den erwähnten Maßen.

Abb. 17

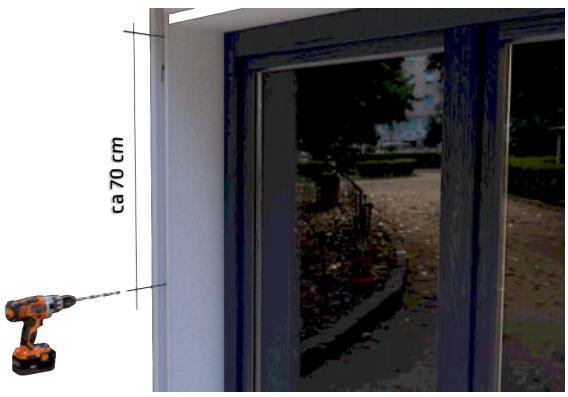

Setzen Sie auch die zweite Bohrung entsprechend den Maßen.

Abb. 18

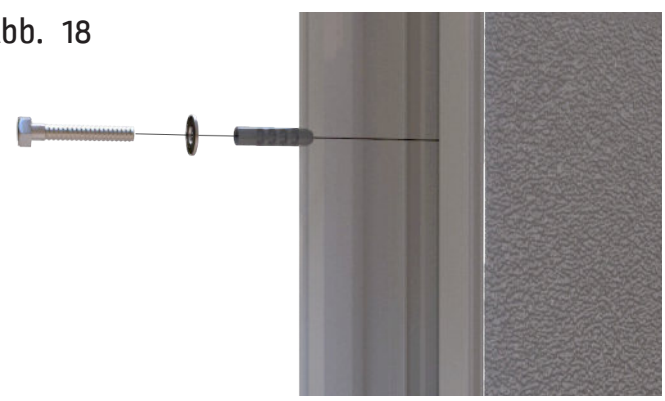

Befestigen Sie die Schiene mit geeigneten Mitteln.

Jede Schiene ist mit den entsprechenden Befestigungsmitteln zu montieren (Beachten Sie die Verarbeitungsrichtlinien und Auszugskräfte des Dübelherstellers, sowie die Randabstände des Montageuntergrundes).

3.4.5 Kunststoffführung anbringen

Abb. 19

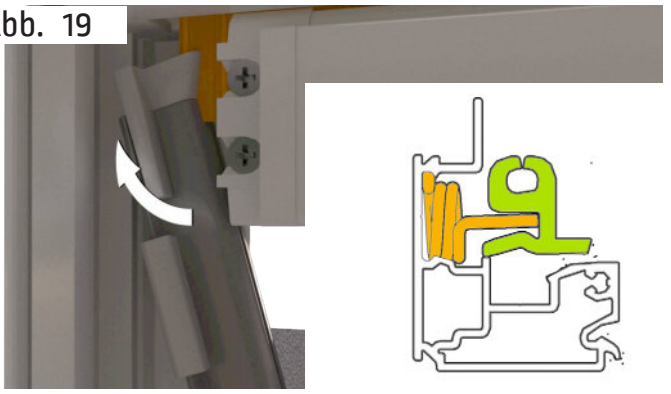

Bei der Montage der Kunststoffführung zeigt der Einlauftrichter **(1)** zur Gehäuseseite (siehe auch Kennzeichnung auf der Rückseite PVC-Führung).

Die Kunststoffführung unterhalb des Ausfallprofils in den Reißverschluss des Tuchs einschieben.

Prüfen Sie den richtigen Sitz und Abstand aller werkseitig vormontierten Federn jeder Führungsschiene. Kunststoffführung auf jeden Federhaken aufsetzen.

3.5 Wandmontage < 4 m

3.5.1 Führungsschienen anbringen

Bereiten Sie die Schienen mit den Bohrungen nach den unter 3.4.4 gegebenen Maßen und bringen Sie sie an der Wand an.

> ⚠ Die Schienen müssen fluchtend in Lot und Waage sitzen!

3.6.2 Gehäusekasten aufsetzen

Abb. 20

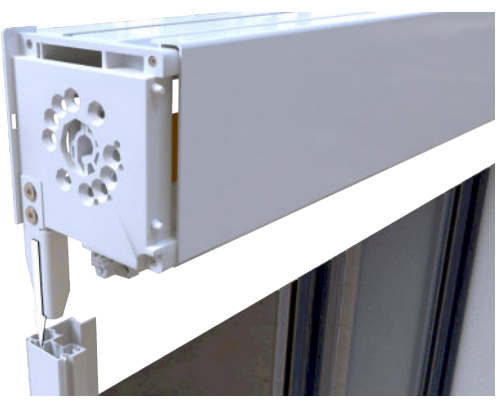

Setzen Sie das Gehäuse auf die Schienen.

3.5.2 Endmontage Schienen und abschließende Arbeiten

Montieren Sie die Kunststoffführung und das Abdeckprofil wie in 3.4.5 beschrieben.

Zum Abschluss schieben Sie die Abdeckkappen von vorne auf das Gehäuse und befestigen diese wie in 3.8 beschrieben.

3.6 Nischenmontage > 4 m

> ⚠ Achtung! Bei Nischenmontage werden erst die Schienen am Gehäuse angebracht und die ganze Anlage in die Nische montiert.

3.6.1 Aufnahmeprofile

Abb. 21

Die äußeren Aufnahmeprofile bringen Sie mit einem seitlichen Abstand von ca 30 cm an der Wand an.

Weitere Aufnahmeprofile werden zwischen den Äußeren gleichmäßig verteilt.

> ⚠ Die Aufnahmeprofile müssen fluchtend in Lot und Waage sitzen!

Abb. 22

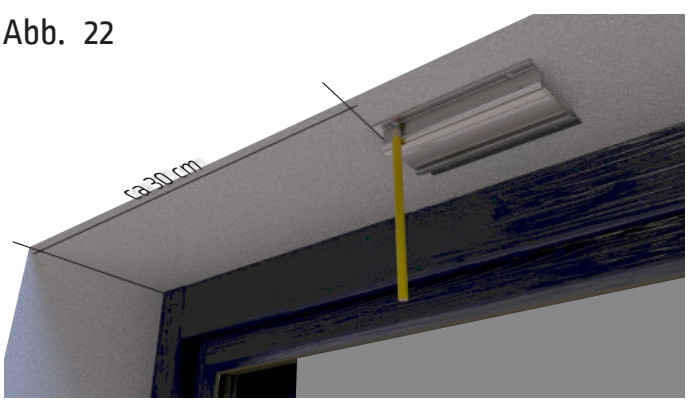

Zeichnen Sie die Position der Aufnahmeprofile an.

Abb. 23

Bohren Sie entsprechend mit einem 6 mm Bohrer.

Abb. 24

Befestigen Sie die Aufnahmeprofile.

Jedes Aufnahmeprofil ist mit den entsprechenden Befestigungsmitteln zu montieren (Beachten Sie die Verarbeitungsrichtlinien und Auszugskräfte des Dübelherstellers, sowie die Randabstände des Montageuntergrundes).

3.6.2 Gehäuse einhängen

Abb. 25

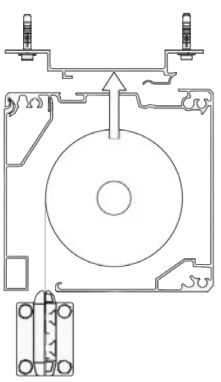

Bringen Sie das Gehäuse von unten an die Aufnahmeprofile heran....

Abb. 26

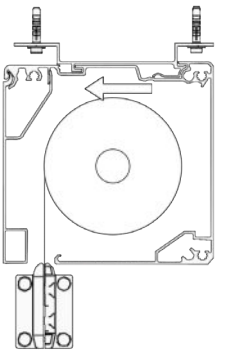

...und schieben es nach hinten.

3.6.3 Führungsschienen fixieren

Abb. 27

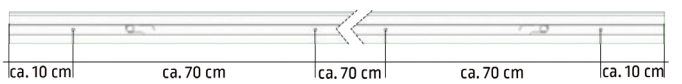

Um die Schienen zu fixieren, bohren Sie jeweils im Abstand von 10 cm vom oberen und unteren Ende durch die Schiene und den Pfosten.

Alle weiteren Bohrungen im Abstand von ca. 70 cm.

3.6.4 Führungsschienen anbringen

Abb. 28

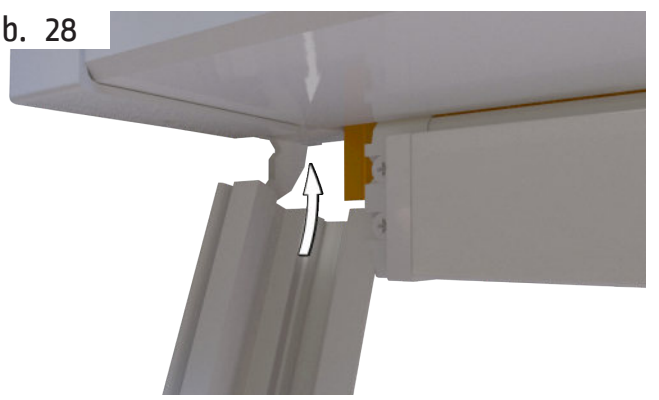

Stecken Sie nun die Führungsschiene von unten auf.

Abb. 29

Bohren Sie durch die Schiene und Wand nach den erwähnten Maßen.

Abb. 30

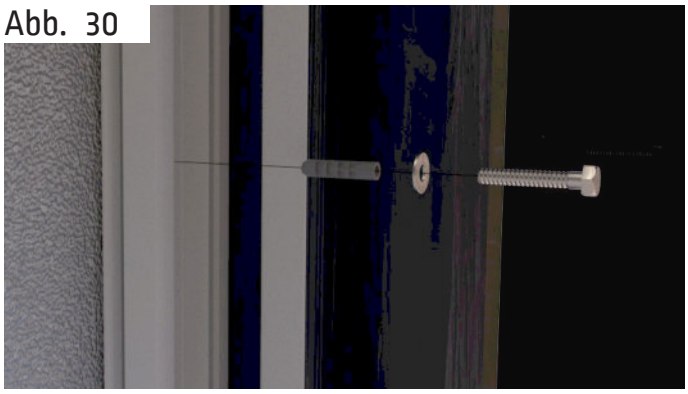

Befestigen Sie die Schiene mit geeigneten Mitteln.

> ⚠ Jede Schiene ist mit den entsprechenden Befestigungsmitteln zu montieren (Beachten Sie die Verarbeitungsrichtlinien und Auszugskräfte des Dübelherstellers, sowie die Randabstände des Montageuntergrundes).

3.6.5 Kunststofführung anbringen

Abb. 31

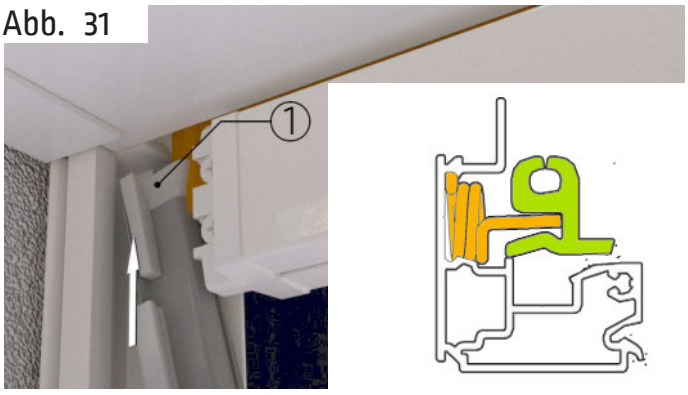

Bei der Montage der Kunststofführung zeigt der Einlauftrichter **(1)** zur Gehäuseseite (siehe auch Kennzeichnung auf der Rückseite PVC-Führung).

Die Kunststofführung unterhalb des Ausfallprofils in den Reißverschluss des Tuchs einschieben.

Prüfen Sie den richtigen Sitz und Abstand aller werkseitig vormontierten Federn jeder Führungsschiene.

Kunststofführung auf jeden Federhaken aufsetzen.

3.7 Nischenmontage < 4 m

3.7.1 Führungsschienen anbringen

Bereiten Sie die Schienen mit den Bohrungen nach den unter **3.6.3** gegebenen Maßen vor.

3.7.2 Gehäusekasten aufsetzen

Abb. 32

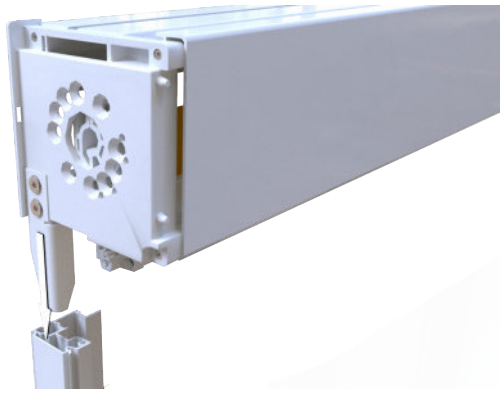

Setzen Sie das Gehäuse auf die Schienen und montieren Sie die gesamte Anlage in der Nische.

3.7.3 Endmontage Schienen und abschließende Arbeiten

Montieren Sie das Abdeckprofil wie in **3.8** beschrieben.

Zum Abschluss schieben Sie die Abdeckkappen von vorne auf das Gehäuse und befestigen diese wie in **3.8** beschrieben.

3.8 Abschließende Arbeiten

Zum Abschluss montieren Sie das Abdeckprofil für die Führungsschiene und die Gusskappe am Gehäuse.

Das Vorgehen bei der Wandmontage entspricht der bei der Nischenmontage.

Abb. 33

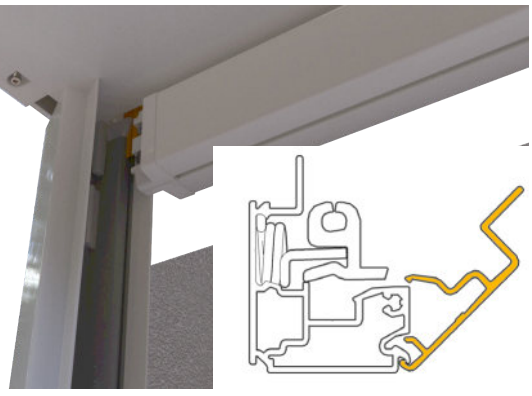

Führungsschienenabdeckung im 45° Öffnungswinkel auf die Führungsschiene aufsetzen und andrücken.

Abb. 34

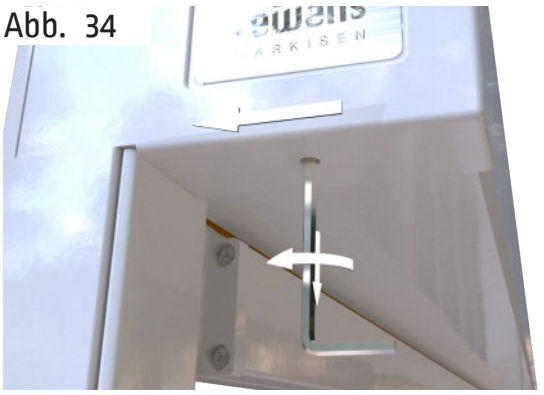

Schieben Sie die Gusskappen beider Seiten von vorne auf das Gehäuse.

Zur Arretierung und Befestigung der Gusskappe die Innensechkantschraube Gr.3 auf der Unterseite der Kappe einstecken und die Schraube vorsichtig herausdrehen.

Achtung! Die Schraube **NICHT GANZ** herausdrehen.

4. Elektroinstallation ausführen

Achtung! Der elektrische Anschluss muss von einem zugelassenen Fachmann VDE-gerecht durchgeführt werden.

Elektrische Leitungen gemäß beiliegendem Schaltplan anschließen. Die Markise darf nur angeschlossen werden, wenn die Angaben auf dem Typenschild mit denen der Stromquelle übereinstimmen. Das Typenschild befindet sich auf der rechten Seite des Gehäuses. Beim Verlegen des Motorkabels ist darauf zu achten, dass keine Knicke entstehen und die Anschlussleitung nicht durch scharfkantige Ecken beschädigt wird.

Das dauerhafte Betreiben der Markise mit E-Motorantrieb über eine Steckdose ist nicht statthaft! Der verwendete Markisenschalter sollte in einer Höhe von 180 cm angebracht werden und muss in Aus- und Einfahrrichtung gegenseitig verriegelt sein, da andernfalls die Endlagenprogrammierung verloren geht. Die Aus- und Einfahrbegrenzung ist werkseitig eingestellt. Bei Änderungen muss gemäß Anleitung ein genauer Programmmodus befolgt werden (siehe beigefügte Motorbeschreibung).

Die Markise kann mit einem Elektroantrieb (Bedienung über einen fest installierten Taster) oder Funk-Antrieb geliefert werden.

- **Einstellung E-Antrieb**

Um eine Veränderung der Endlagenprogrammierung vornehmen zu können, wird die mitgelieferte Motorbeschreibung und ein Probelauf- bzw Programmierkabel benötigt.

- **Einstellung Funk-Antrieb**

Beim Funk-Antrieb erfolgt die Einstellung über den Handsender des Motors. Hierzu wird die mitgelieferte Motorbeschreibung benötigt. Die Markise kann an der vorhandenen Stromversorgung verbleiben.

4.1 Kabelabgang

Der richtige Kabelabgang ist nach den Gegebenheiten vor Ort zu wählen.

Folgende Möglichkeiten bestehen hier:

- Kastenhalter hinten oben (Standard)
- Kastenhalter hinten unten (2)
- Kastenhalter oben hinten (3)
- Seitenkappe mittig (4)
- Seitenkappe hinten unten (5)
- Seitenkappe hinten oben (6)
- Führungsschiene (7)

Abb. 35

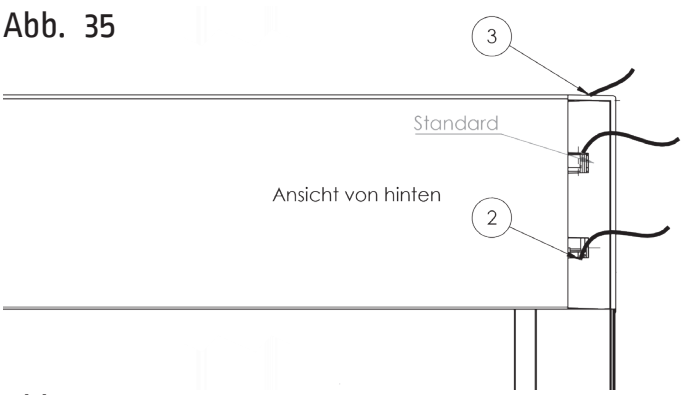

Abb. 36

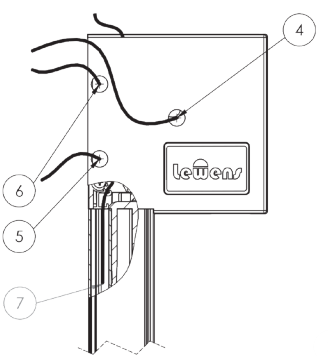

5. Reparatur der Anlage

Reparaturarbeiten dürfen nur von einem Fachbetrieb durchgeführt werden. Es dürfen nur Ersatzteile der Lewens Sonnenschutz GmbH eingesetzt werden.

5.1 Austausch des Antriebes

Um eine Reparatur an einem defekten Antrieb vornehmen zu können, muss die Markise mittels eines Gurtes gesichert werden. Es sind hierzu geeignete Montagehilfen und Kenntnisse erforderlich, die nur durch einen Fachbetrieb gewährleistet werden können. Beim Wechsel des Antriebes müssen folgende Arbeitsschritte durchgeführt werden:

- Gusskappe demontieren.
- Gehäusekasten öffnen

Der Antrieb muss der gleichen Baureihe entsprechen und vom selben Hersteller sein.

5.2 Austausch des Tuches

Hierzu muss das Dachprofil der Markise demontiert werden. Der Wechsel muss durch einen Fachbetrieb erfolgen oder die Markise zum Hersteller geschickt werden.

6. Inbetriebnahme

Personen dürfen sich während der Probeläufe nicht im Bereich der Markise aufhalten. Alle Gegenstände die sich unter der Markise befinden, sind zu entfernen.

7. Übergabe

Nach Abschluss der Montage sind folgende Anleitungen an den Nutzer zu übergeben:

- Montageanleitung
- Bedienungsanleitung
- Einstellanleitung
- Übergabeprotokoll
- Pflegehinweise Tuch
- Garantiezertifikat

Der Nutzer ist umfassend von der Montagefirma hinsichtlich der Bedienungs-, Sicherheits- und Nutzungshinweise aufzuklären. Dem Kunden ist auf dem Übergabeprotokoll die tatsächliche Windwiderstandsklasse, die nach der Montage erreicht wurde, zu dokumentieren. Es kann die Widerstands-klasse 0, 1 oder 2 sein und ist abhängig von den örtlichen Gegebenheiten der Montage. Die automatische Sonnen- und Windsteuerung ist nach diesem Wert einzustellen. Das Übergabeprotokoll ist vom Nutzer und Fachhändler gegenzuzeichnen.

Bei unvollständigen oder nicht ausgefüllten Protokollen wird die Markise in die Windwiderstandsklasse 0 eingestuft.

Abb. 37

Rolladen O. & M. Schröder OHG
Friederikastraße 12
44789 Bochum
Deutschland
Telefon: +49 (0)234 301077
Telefax: +49(0)234 331682
E-Mail: info@rollladen-schroeder.de
Internet: www.rollladen-schroeder.de

Montage Micro 2020, Technische Änderungen vorbehalten. Stand 11.2020 , Rev.0001

Art.-Nr.: 1000282