Montageanleitung

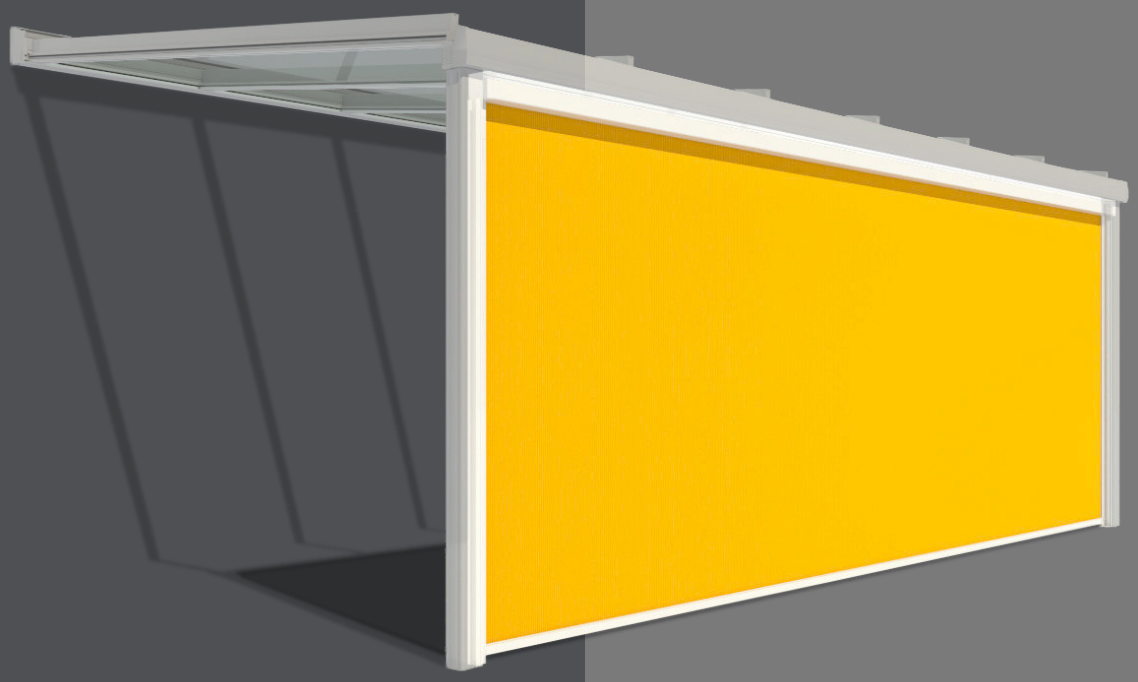

Micro 2020

Glasdachmontage

Rolladen O. & M. Schröder OHG
Friederikastraße 12
44789 Bochum
Deutschland
Telefon: +49 (0)234 301077
Telefax: +49(0)234 331682
E-Mail: info@rollladen-schroeder.de
Internet: www.rollladen-schroeder.de

Art.-Nr.: 1000230

Lewens MARKISEN

⚠ Wichtige Sicherheitsanweisung! ⚠

Für die Sicherheit von Personen ist es wichtig, diese Anweisung vor der Montage zu lesen und zu befolgen. Die Montageanleitung ist aufzubewahren und muss bei eventuellem Verkauf der Markise an den neuen Besitzer weitergereicht werden.

Inhalt

1. Allgemeines ... 3
1.1. Lieferumfang ... 3
1.2. Qualifikation des Montageunternehmens ... 3
1.3. Befestigung und Hochziehen an Seilen ... 3
1.4. Absturzsicherung ... 3
2. Benötigtes Werkzeug ... 3
3. Verwendung ... 3
4. Montageschritte ... 3
4.1. Prüfen des Lieferumfangs ... 4
4.2. Montage am Glasdach hinter der Rinne ... 4
4.1.1. Vorbereitungen ... 4
4.1.2. Gehäuse einhängen ... 4
4.1.3. Führungsschienen anbringen ... 4
4.2.1. Führungsschienen fixieren ... 5
4.2.2. Kunststofführung anbringen ... 5
4.2.3. Abschließende Arbeiten ... 5
4.3. Montage am Glasdach unter der Rinne ... 6
4.3.1. Vorbereitungen ... 6
4.3.2. Gehäuse einhängen ... 7
4.3.3. Führungsschienen anbringen ... 7
4.3.4. Kunststofführung anbringen ... 8
4.3.5. Abschließende Arbeiten ... 8
5. Elektroinstallation ausführen ... 9
5.1. Kabelabgang ... 9
6. Reparatur der Anlage ... 10
6.1. Austausch des Antriebes ... 10
6.2. Austausch des Tuches ... 10
8. Übergabe ... 10

1. Allgemeines

1.1. Lieferumfang

- *1 x Markise: Micro 2020*
- ** x Aufnahmeprofile*
- *1 x Montageanleitung*
- *1 x Bedienungsanleitung*
- *1 x Pflegehinweise Tuch*
- *1 x Übergabeprotokoll*
- *1 x Garantiekarte*
- *1 x E-Anschluss - und Einstellanleitung*
- *1 x Probelauf oder Programmierkabel*
  (nur bei extra Bestellung)

** Stückzahl in Abhängigkeit von: Breite, Ausfall, Montageuntergrund und Dübelauszugskräften*

Wichtige Hinweise

Die Montage des Gesamtsystems hat durch einen Fachbetrieb zu erfolgen.

Vor Ort müssen die bauseitigen Befestigungsmöglichkeiten geprüft werden, um einen sicheren Halt für den Anbau der Markise zu gewährleisten. Die Wahl des Befestigungsmaterials muss nach dem örtlichen Montageuntergrund erfolgen. Die Markise wird **ohne Montagematerial** geliefert.

Die Komponenten dieser Markise entsprechen den z.Z. geltenden Anforderungen und Regeln der Technik.

Änderungen an der Konstruktion sind nur mit Zustimmung der Lewens Sonnenschutz Systeme GmbH & Co. KG erlaubt.

1.2. Qualifikation des Montageunternehmens

- Einhaltung des Arbeitsschutzes und der Betriebssicherheit
- Umgang mit Leitern und Gerüsten
- Sicherer Transport und Lagerung der Markise
- Umgang mit Werkzeug und Maschinen
- Beurteilung und Einbringen der Befestigungsmittel in der vorhandenen Bausubstanz
- Inbetriebnahme der Markise und Unterweisung des Nutzers

1.3. Befestigung und Hochziehen an Seilen

Muss die Markise in einem höheren Bereich mit Hilfe von Seilen hochgezogen werden, so ist die Anlage,

- aus der Verpackung zu nehmen,
- Sind die Transportseile so zu befestigen, dass die Markise nicht herausrutschen kann,
- Auf eine gleichmäßige Lastenverteilung (waagerechte Lage) beim Hochziehen zu achten

1.4. Absturzsicherung

- Bei Arbeiten in großer Höhe sind geeignete Sicherungen von Personen hinsichtlich einer Absturzgefahr zu treffen.
- Leitern und Gerüste müssen einen festen Stand und sicheren Halt bieten.

2. Benötigtes Werkzeug

- Leiter/Gerüst
- Wasserwaage
- Richtschnur
- Bandmaß
- Bohrmaschine und Bohrer (Auswahl nach Befestigungsuntergrund und -mittel)
- 3er Innensechskantschlüssel
- Klotzhebel/Verglasungskelle(zur Demontage Führungsschienenabdeckung)

3. Verwendung

Die Markise kann standardmäßig in Lewens Glasdächern verbaut werden:

- **Murano Integrale**
- **Murano Puro**
- **Murano Vetro**

Alternativ kann die Markise auch als Fenstermarkise in Wand- oder Nischenmontage verbaut werden.

Montage

4. Montageschritte

⚠ Es empfiehlt sich die Montage mit **je nach Größe mindestens 2 Personen** durchzuführen.

4.1. Prüfen des Lieferumfangs

Vor Beginn der Montage ist zu prüfen:

- Ob die, bei der Bestellung gemachten Angaben über Markisentyp, Farbe, Antriebsart (Motor, Funkmotor) und Antriebsseite, mit der Lieferung übereinstimmen
- Anzahl und Richtigkeit der gelieferten Teile, siehe Lieferumfang (Pos. 1.1)

Um eine reibungslose Funktion der Markise sicherzustellen ist es unbedingt erforderlich die horizontalen und diagonalen Maße genau einzuhalten.

4.2. Montage am Glasdach hinter der Rinne

4.1.1. Vorbereitungen

Demontieren Sie die Führungsschienen:

Abb. 1.

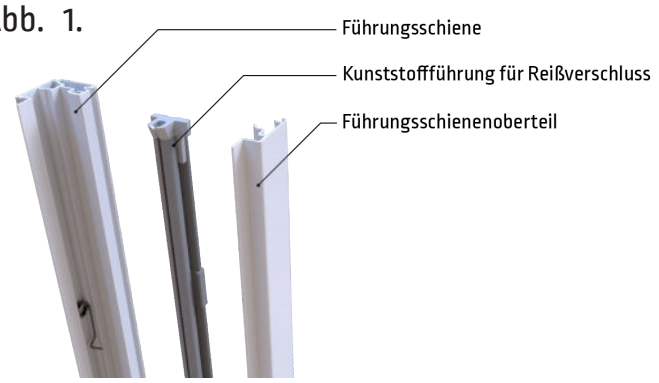

Führungsschienenoberteil und Kunststoffführung demontieren.

Entfernen Sie die Abdeckkappen:

Abb. 2.

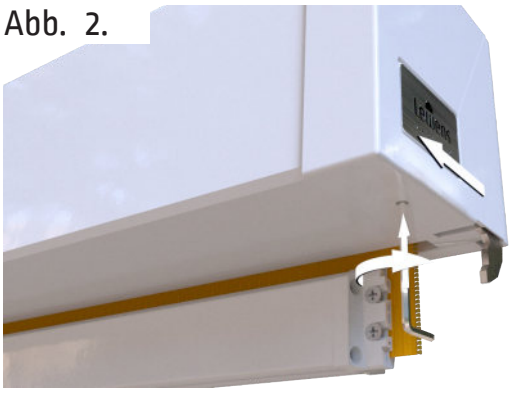

Drehen Sie an der Abdeckkappe die Innensechskantschraube von unten rechts herum hinein und ziehen Sie die Kappe nach vorn ab.

Achtung! Die Schraube **NICHT** herausdrehen.

Bringen Sie die Aufnahmeprofile an:

Abb. 3.

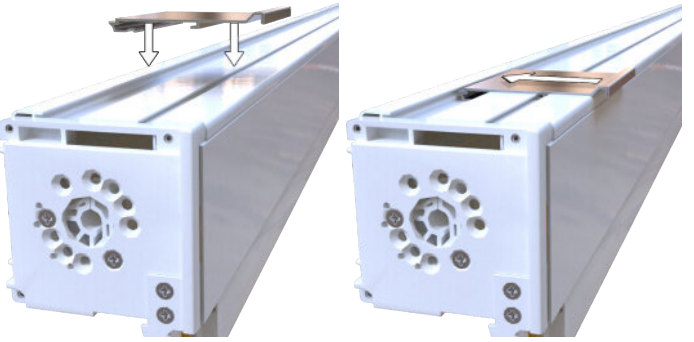

Soll die Markise **hinter der Rinne** montiert werden, legen Sie die Aufnahmeprofile in das Gehäuseprofil ein.

4.1.2. Gehäuse einhängen

Abb. 4.

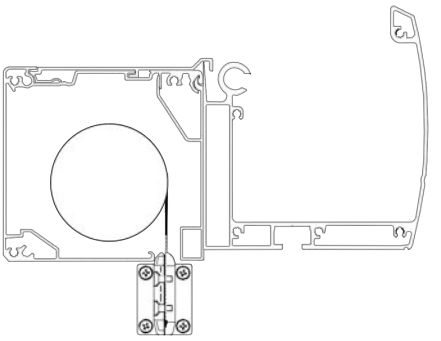

Soll die Markise **hinter der Rinne** montiert werden, so hängen Sie das Gehäuse **von oben** in die Rinne ein.

4.1.3. Führungsschienen anbringen

Abb. 5.

Setzen Sie die Schiene von unten und so ein, dass der Haken in der Schiene sitzt.

4.2.1. Führungsschienen fixieren

Abb. 6.

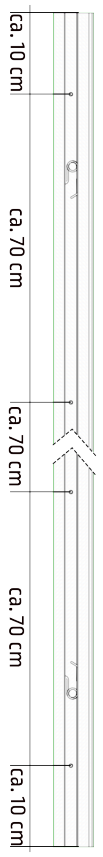

Um die Schienen zu fixieren, bohren Sie jeweils im Abstand von 10 cm vom oberen und unteren Ende durch die Schiene und den Pfosten.

Alle weiteren Bohrungen im Abstand von ca. 70 cm.

Abb. 7.

Bohren Sie durch die Schiene in den Pfosten.

Abb. 8.

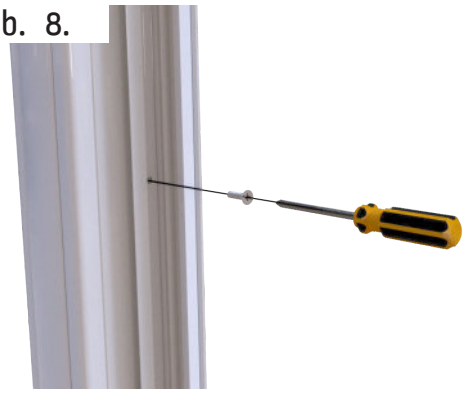

Befestigen Sie die Schiene mit geeigneten Schrauben.

4.2.2. Kunststoffführung anbringen

Abb. 9.

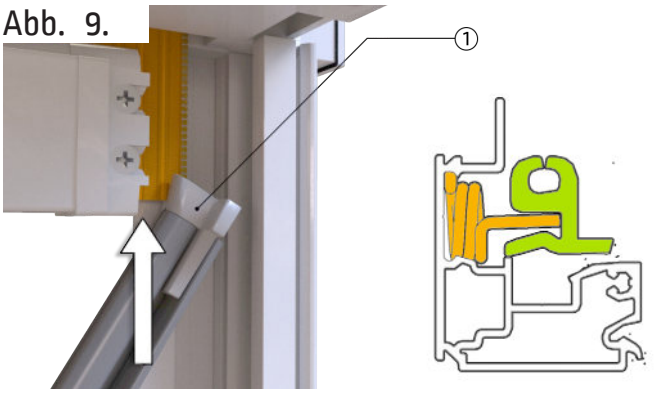

Bei der Montage der Kunststoffführung zeigt der Einlauftrichter **(1)** zur Gehäuseseite (siehe auch Kennzeichnung auf der Rückseite PVC-Führung).

Die Kunststoffführung unterhalb des Ausfallprofils in den Reißverschluss des Tuchs einschieben.

Prüfen Sie den richtigen Sitz und Abstand aller werkseitig vormontierten Federn jeder Führungsschiene. Kunststoffführung auf jeden Federhaken aufsetzen.

4.2.3. Abschließende Arbeiten

Abb. 10.

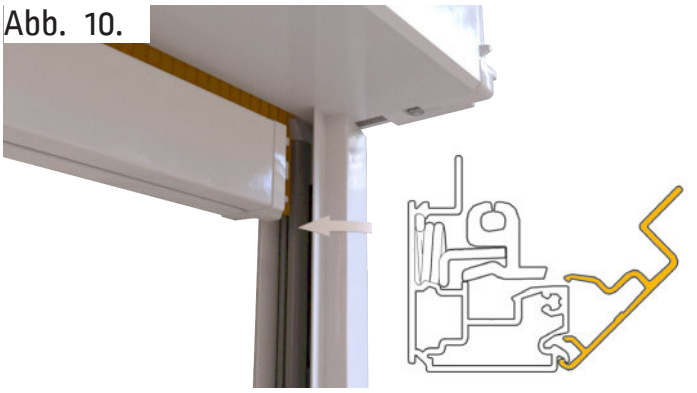

Führungsschienenabdeckung im 45° Öffnungswinkel auf die Führungsschiene aufsetzen und andrücken.

Abb. 11.

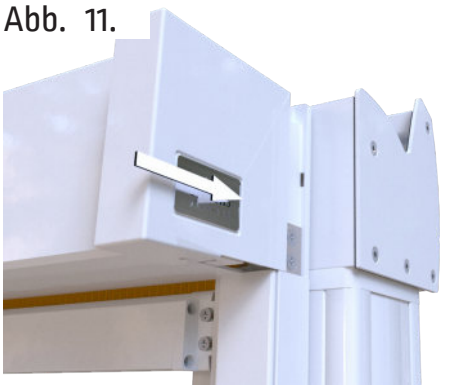

Schieben Sie die Gusskappen beider Seiten von vorne auf das Gehäuse.

Abb. 12.

Zur Arretierung und Befestigung der Gusskappe die Innensechkantschraube Gr.3 auf der Unterseite der Kappe einstecken und die Schraube vorsichtig herausdrehen.

Achtung! Die Schraube **NICHT GANZ** herausdrehen.

4.3. Montage am Glasdach unter der Rinne

4.3.1. Vorbereitungen

Demontieren Sie die Führungsschienen:

Abb. 13.

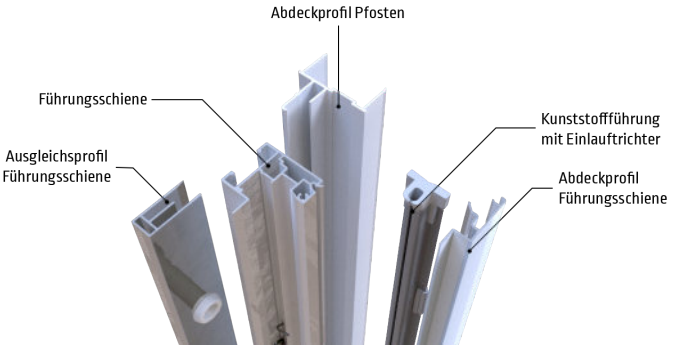

Demontieren Sie das Abdeckprofil der Führungsschiene, die Kunststoffführung, das Ausgleichsprofil und das Abdeckprofil für den Pfosten.

Entfernen Sie die Abdeckkappen:

Abb. 14.

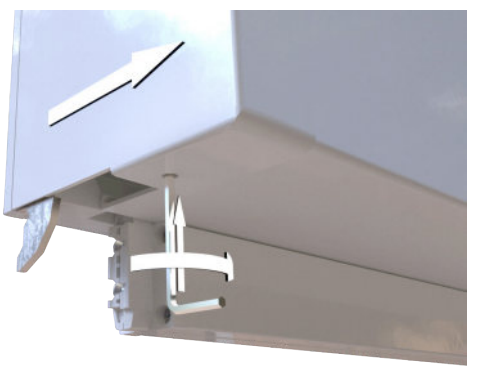

Drehen Sie an der Abdeckkappe die Innensechskantschraube von unten rechts herum hinein und ziehen Sie die Kappe nach vorn ab.

Bringen Sie die Aufnahmeprofile an:

Abb. 15.

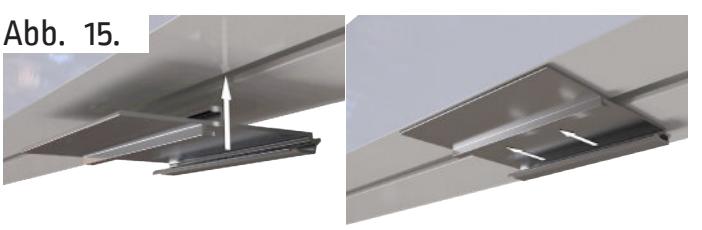

Soll die Markise **unter der Rinne** montiert werden, legen Sie die Aufnahmeprofile in die Rinne ein.

Abb. 16.

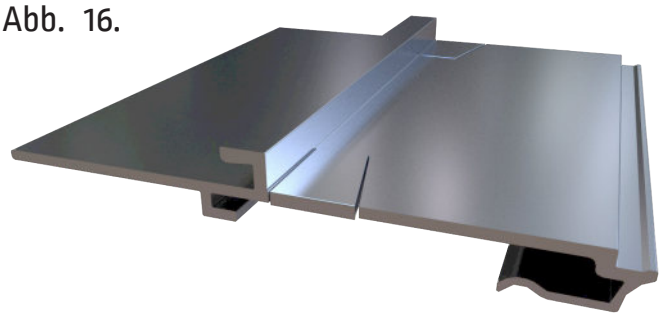

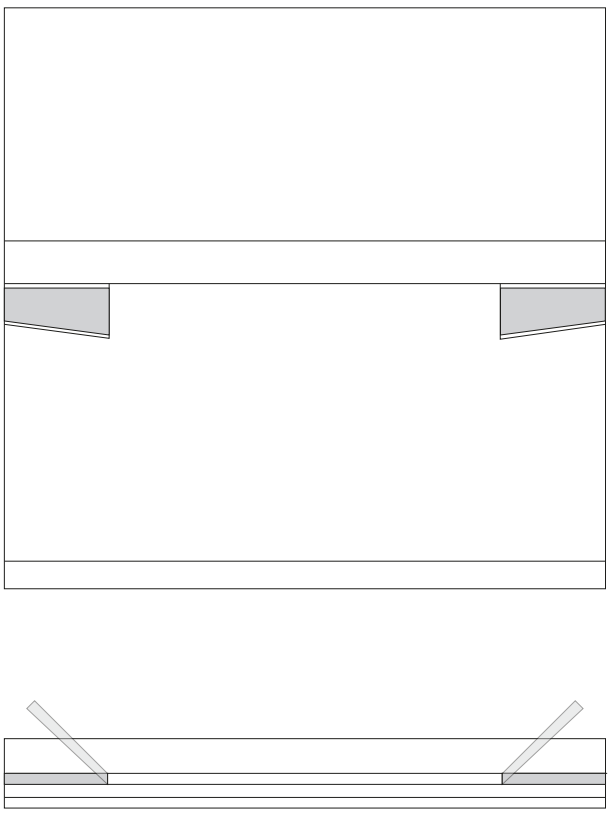

Die Aufnahmeprofile zur Montage unter der Rinne haben 2 „Flügel", um sie zusätzlich gegen verrutschen zu sichern.

Abb. 17.

Nachdem Sie die Aufnahmeprofile in die Rinne eingelegt haben, drücken Sie die „Flügel" mit Hilfe eines Schraubendrehers nach oben.

4.3.2. Gehäuse einhängen

Abb. 18.

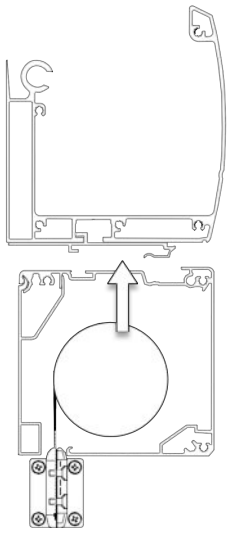

Soll die Markise **unter der Rinne** montiert werden, so hängen Sie das Gehäuse **von unten** in die Aufnahmeprofile ein.

Abb. 19.

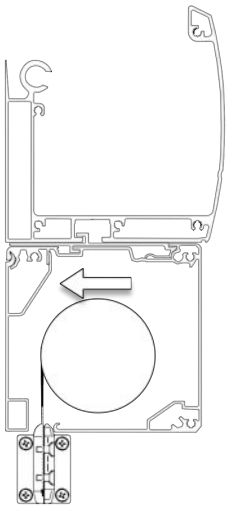

Schieben Sie es nach hinten, damit die Haken der Aufnahmeprofile im Gehäuse sind.

4.3.3. Führungsschienen anbringen

Abb. 20.

Stecken Sie das Abdeckprofil für den Pfosten auf und fixieren Sie es am Pfosten unter Verwendung der unter **4.1.5** beschriebenen Maßen.

Abb. 21.

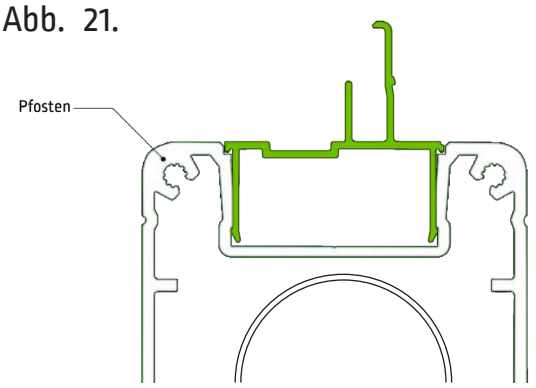

Das Abdeckprofil ersetzt das, welches bisher am Pfosten befestigt war.

Abb. 22.

Achtung! Bohrtiefe beachten!

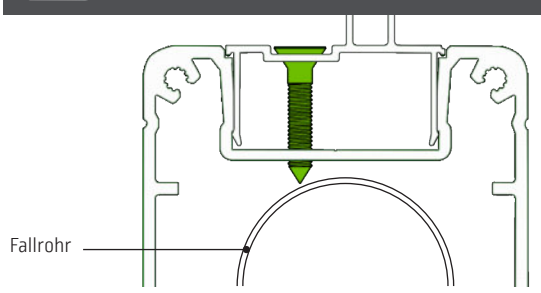

Bohren Sie zur Fixierung durch das Profil in den Pfosten und nutzen hierfür geeignete Schrauben. *siehe 4.2.1 Abb. 6*

Abb. 23.

Abb. 24.

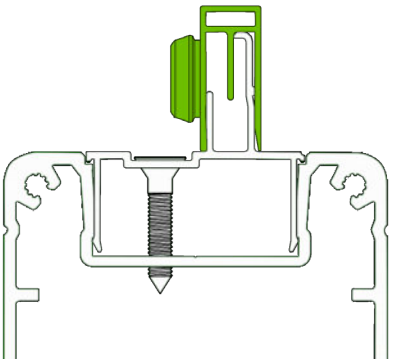

Stecken Sie das Ausgleichsprofil auf.

Das Profil erlaubt den Ausgleich von bis zu 1 cm während der Montage.

Abb. 25.

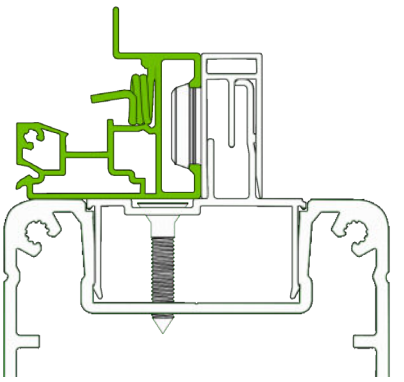

Nun stecken Sie die Führungsschiene auf.

4.3.4. Kunststoffführung anbringen

Abb. 26.

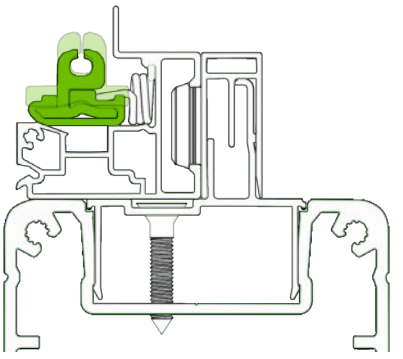

Bei der Montage der Kunststoffführung zeigt der Einlauftrichter zur Gehäuseseite (siehe auch Kennzeichnung auf der Rückseite PVC-Führung).

Die Kunststoffführung unterhalb des Ausfallprofils in den Reißverschluss des Tuchs einschieben.

Prüfen Sie den richtigen Sitz und Abstand aller werkseitig vormontierten Federn jeder Führungsschiene. *(siehe auch 4.2.2)*

4.3.5. Abschließende Arbeiten

Abb. 27.

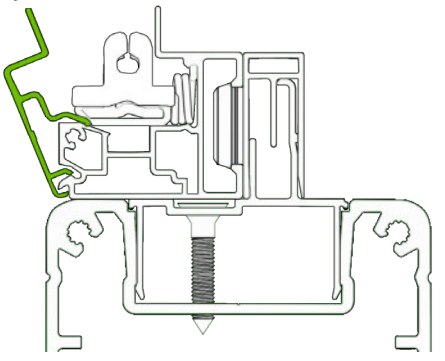

Führungsschienenabdeckung im 45° Öffnungswinkel auf die Führungsschiene aufsetzen und andrücken.

Abb. 28.

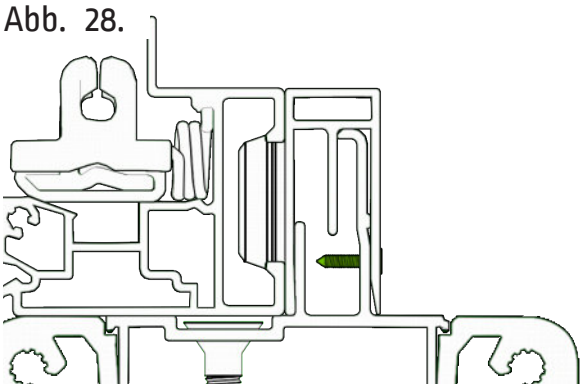

Fahren Sie die Markise aus und fixieren Sie das Ausgleichsprofil.

Abb. 29.

Schieben Sie die Gusskappen beider Seiten von vorne auf das Gehäuse.

Abb. 30.

Zur Arretierung und Befestigung der Gusskappe die Innensechkantschraube Gr.3 auf der Unterseite der Kappe einstecken und die Schraube vorsichtig herausdrehen.

Achtung! Die Schraube **NICHT GANZ** herausdrehen.

5. Elektroinstallation ausführen

(Nur bei Motorantrieb)

Achtung! Der elektrische Anschluss muss von einem zugelassenen Fachmann VDE-gerecht durchgeführt werden.

Elektrische Leitungen gemäß beiliegendem Schaltplan anschließen. Die Markise darf nur angeschlossen werden, wenn die Angaben auf dem Typenschild mit denen der Stromquelle übereinstimmen. Das Typenschild befindet sich auf der rechten Seite des Gehäuses. Beim Verlegen des Motorkabels ist darauf zu achten, dass keine Knicke entstehen und die Anschlussleitung nicht durch scharfkantige Ecken beschädigt wird.

Das dauerhafte Betreiben der Markise mit E-Motorantrieb über eine Steckdose ist nicht statthaft! Der verwendete Markisenschalter sollte in einer Höhe von 180 cm angebracht werden und muss in Aus- und Einfahrrichtung gegenseitig verriegelt sein, da andernfalls die Endlagenprogrammierung verloren geht. Die Aus- und Einfahrbegrenzung ist werkseitig eingestellt. Bei Änderungen muss gemäß Anleitung ein genauer Programmmodus befolgt werden (siehe beigefügte Motorbeschreibung).

Die Markise kann mit einem Elektroantrieb (Bedienung über einen fest installierten Taster) oder Funk-Antrieb geliefert werden.

- **Einstellung E-Antrieb**

Um eine Veränderung der Endlagenprogrammierung vornehmen zu können, wird die mitgelieferte Motorbeschreibung und ein Probelauf- bzw Programmierkabel benötigt.

- **Einstellung Funk-Antrieb**

Beim Funk-Antrieb erfolgt die Einstellung über den Handsender des Motors. Hierzu wird die mitgelieferte Motorbeschreibung benötigt. Die Markise kann an der vorhandenen Stromversorgung verbleiben.

5.1. Kabelabgang

Der richtige Kabelabgang ist nach den Gegebenheiten vor Ort zu wählen.

Folgende Möglichkeiten bestehen hier:

- Kastenhalter hinten oben (Standard)
- Kastenhalter hinten unten (2)
- Kastenhalter oben hinten (3)
- Seitenkappe mittig (4)
- Seitenkappe hinten unten (5)
- Seitenkappe hinten oben (6)
- Führungsschiene (7)

Achtung! Kabelabgänge sind bauseitig abzudichten!

Abb. 31.

Abb. 32.

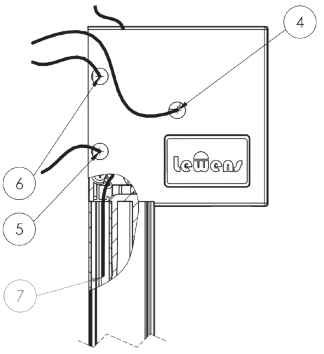

Abb. 33.

Beispiel für Kabelabgang *Seitenkappe oben hinten* mit Kabellauf durch den Pfosten.

6. Reparatur der Anlage

Reparaturarbeiten dürfen nur von einem Fachbetrieb durchgeführt werden. Es dürfen nur Ersatzteile der Lewens Sonnenschutz GmbH eingesetzt werden.

6.1. Austausch des Antriebes

Um eine Reparatur an einem defekten Antrieb vornehmen zu können, muss die Markise mittels eines Gurtes gesichert werden. Es sind hierzu geeignete Montagehilfen und Kenntnisse erforderlich, die nur durch einen Fachbetrieb gewährleistet werden können. Beim Wechsel des Antriebes müssen folgende Arbeitsschritte durchgeführt werden:

- Gusskappe demontieren.
- Gehäusekasten öffnen

Der Antrieb muss der gleichen Baureihe entsprechen und vom selben Hersteller sein.

6.2. Austausch des Tuches

Hierzu muss das Dachprofil der Markise demontiert werden. Der Wechsel muss durch einen Fachbetrieb erfolgen oder die Markise zum Hersteller geschickt werden.

7. Inbetriebnahme

Personen dürfen sich während der Probeläufe nicht im Bereich der Markise aufhalten. Alle Gegenstände die sich unter der Markise befinden, sind zu entfernen.

8. Übergabe

Nach Abschluss der Montage sind folgende Anleitungen an den Nutzer zu übergeben:

- Montageanleitung
- Bedienungsanleitung
- Einstellanleitung
- Übergabeprotokoll
- Pflegehinweise Tuch
- Garantiezertifikat

Der Nutzer ist umfassend von der Montagefirma hinsichtlich der Bedienungs-, Sicherheits- und Nutzungshinweise aufzuklären. Dem Kunden ist auf dem Übergabeprotokoll die tatsächliche Windwiderstandsklasse, die nach der Montage erreicht wurde, zu dokumentieren. Es kann die Widerstands-klasse 0, 1 oder 2 sein und ist unabhängig von den örtlichen Gegebenheiten der Montage. Die automatische Sonnen- und Windsteuerung ist nach diesem Wert einzustellen. Auf dem Protokoll ist ist die eingestellte Neigung der Markise anzugeben. Das Übergabeprotokoll ist vom Nutzer und Fachhändler gegenzuzeichnen.

Bei unvollständigen oder nicht ausgefüllten Protokollen wird die Markise in die Windwiderstandsklasse 0 eingestuft.

Abb. 34.

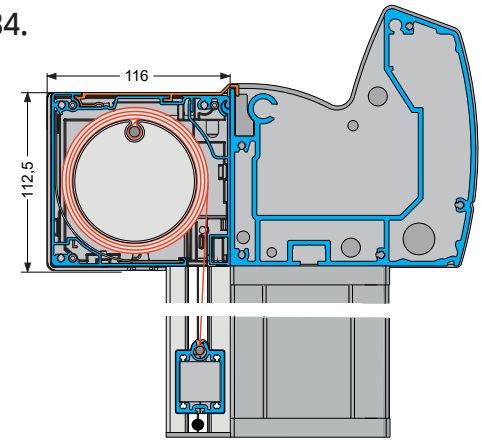

Montage hinter der Rinne

Abb. 35.

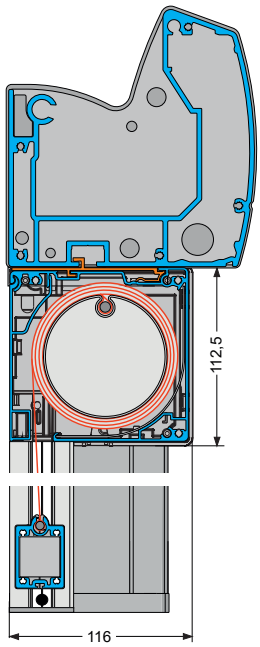

Montage unter der Rinne

Abb. 36.

Rolladen O. & M. Schröder OHG
Friederikastraße 12
44789 Bochum
Deutschland
Telefon: +49 (0)234 301077
Telefax: +49(0)234 331682
E-Mail: info@rollladen-schroeder.de
Internet: www.rollladen-schroeder.de