Rollladen O. & M. Schröder OHG
Friederikastraße 12
44789 Bochum
Deutschland
Telefon: +49 (0)234 301077
Telefax: +49(0)234 331682
E-Mail: info@rollladen-schroeder.de
Internet: www.rollladen-schroeder.de

Fuß
mit Bodenkonsole

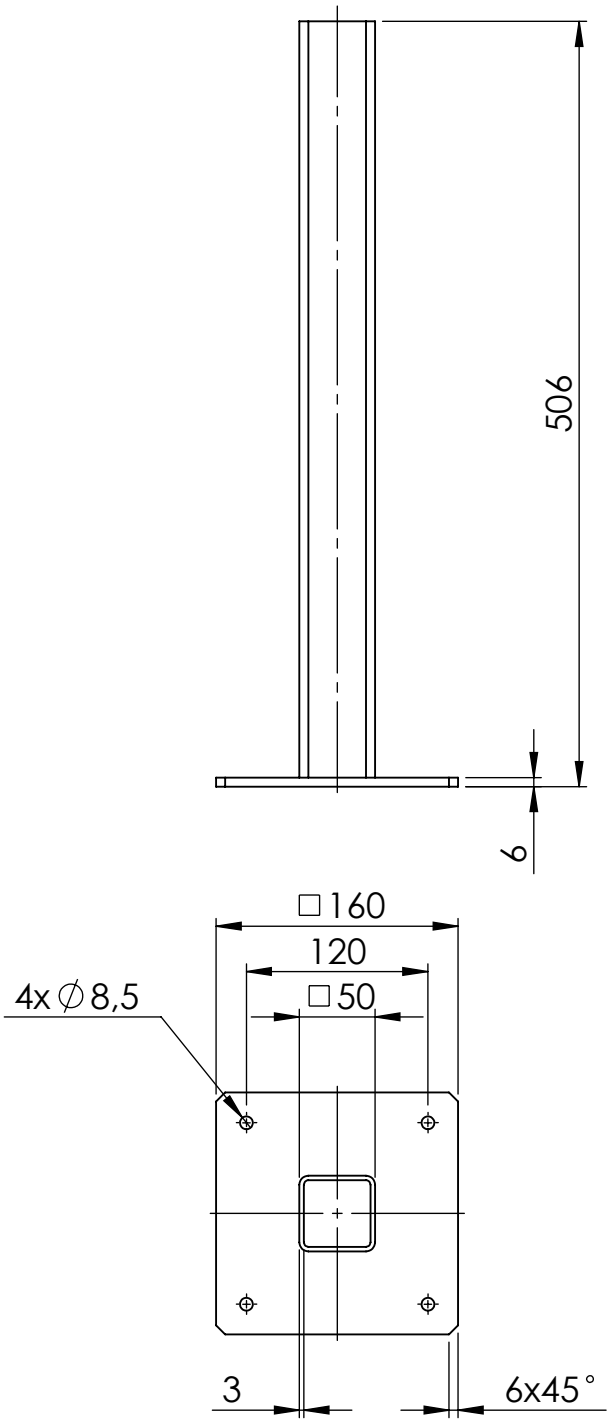

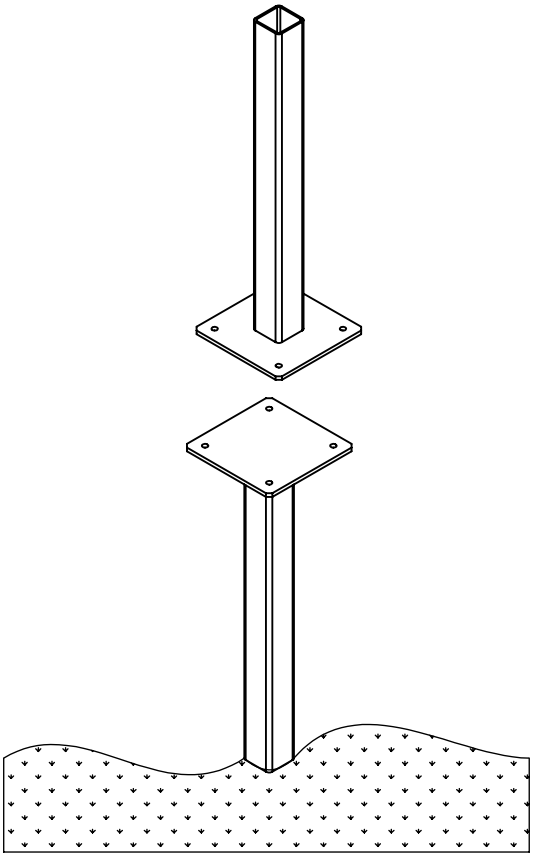

Anz.	Artikel
4	Zylinderschraube ISO 4762 - M8x25 - A2-70
4	Scheibe ISO 7092 - 8 -200 HV - A2
4	Sechskantmutter ISO 4043 - M8 - A2-70

Lewens MARKISEN