Montageanleitung

Micro 700

Lewens MARKISEN

Rolladen O. & M. Schröder OHG
Friederikastraße 12
44789 Bochum
Deutschland
Telefon: +49 (0)234 301077
Telefax: +49(0)234 331682
E-Mail: info@rollladen-schroeder.de
Internet: www.rollladen-schroeder.de

Art.-Nr.: 1000291

Wichtige Sicherheitsanweisung!

Für die Sicherheit von Personen ist es wichtig, diese Anweisung vor der Montage zu lesen und zu befolgen. Die Montageanleitung ist aufzubewahren und muss bei eventuellem Verkauf der Markise an den neuen Besitzer weitergereicht werden.

Inhalt

1. Allgemeines 3
1.1. Lieferumfang 3
1.2. Qualifikation des Montageunternehmens 3
1.3. Befestigung und Hochziehen an Seilen 3
2. Benötigtes Werkzeug 3
3. Montageschritte 3
3.1. Prüfen des Lieferumfangs 3
3.2. Anzeichnen und Befestigen der Wandhalter 4
3.3. Markise einhängen 5
3.4. Griffhöhe einstellen bzw Position ändern 5
3.5. Befestigen des Mastes 7
3.5.1. An der Wand (Standard) 7
3.5.2. Am Boden 8
3.6. Einstellen des Halterungsbleches 9
4. Reparatur der Markise 9
5. Austausch des Tuches 9
6. Inbetriebnahme 9
7. Übergabe 9

1. Allgemeines

1.1. Lieferumfang

- 1 x Markise: Micro 700
- 1 x Montageanleitung
- 2 x Wandhalter
- 1 x Mast *(Boden-, Wandhalterung laut Bestellung)*

Wichtige Hinweise

Die Montage des Gesamtsystems hat durch einen Fachbetrieb zu erfolgen.

Vor Ort müssen die bauseitigen Befestigungsmöglichkeiten geprüft werden, um einen sicheren Halt für den Anbau der Markise zu gewährleisten. Die Wahl des Befestigungsmaterials muss nach dem örtlichen Montageuntergrund erfolgen. Die Markise wird **ohne Montagematerial** geliefert.

Die Komponenten dieser Markise entsprechen den z.Z. geltenden Anforderungen und Regeln der Technik.

Änderungen an der Konstruktion sind nur mit Zustimmung der Lewens Sonnenschutz Systeme GmbH & Co. KG erlaubt.

1.2. Qualifikation des Montageunternehmens

- Einhaltung des Arbeitsschutzes und der Betriebssicherheit
- Umgang mit Leitern und Gerüsten
- Sicherer Transport und Lagerung der Markise
- Umgang mit Werkzeug und Maschinen
- Beurteilung und Einbringen der Befestigungsmittel in der vorhandenen Bausubstanz
- Inbetriebnahme der Markise und Unterweisung des Nutzers

1.3. Befestigung und Hochziehen an Seilen

Muss die Markise in einem höheren Bereich mit Hilfe von Seilen hochgezogen werden, so ist die Anlage,

- aus der Verpackung zu nehmen,
- Sind die Transportseile so zu befestigen, dass die Markise nicht herausrutschen kann,
- Auf eine gleichmäßige Lastenverteilung (waagerechte Lage) beim Hochziehen zu achten

1.4. Absturzsicherung

- Bei Arbeiten in großer Höhe sind geeignete Sicherungen von Personen hinsichtlich einer Absturzgefahr zu treffen.
- Leitern und Gerüste müssen einen festen Stand und sicheren Halt bieten.

2. Benötigtes Werkzeug

- Leiter
- Wasserwaage
- Richtschnur
- Bandmaß
- Schlagbohrmaschine und Bohrer *(Auswahl nach Befestigungsuntergrund und -mittel)*
- Innensechskantschlüssel 3mm,4mm
- Maul/Ringschlüssel für Befestigungsmittelgröße
- Kreuzschlitzschraubendreher PH2

Montage

3. Montageschritte

Um eine reibungslose Funktion der Markise sicherzustellen ist es unbedingt erforderlich die horizontalen und diagonalen Maße genau einzuhalten.

3.1. Prüfen des Lieferumfangs

Vor Beginn der Montage ist zu prüfen:

- Ob die, bei der Bestellung gemachten Angaben über Markisentyp, Auszugsseite, Farbe, mit der Lieferung übereinstimmen
- Anzahl und Richtigkeit der gelieferten Teile, siehe Lieferumfang (Pos. 1.1)

Es empfiehlt sich die Montage mit **je nach Größe mindestens 2 Personen** durchzuführen

3.2. Anzeichnen und Befestigen der Wandhalter

Vor Beginn der Montage ist zu prüfen, ob die bei der Bestellung gemachten Angaben über den Untergrund der Befestigung mit dem tatsächlich vorgefundenen Befestigungsuntergrund übereinstimmen. Sollten hierbei Abweichungen festgestellt werden, welche eine sichere Befestigung beeinträchtigen, so darf die Montage nicht durchgeführt werden. Die Markise erfüllt die Windwiderstandsklasse nur, wenn die vom Hersteller empfohlene Anzahl und Art der Konsolen unter Berücksichtigung der richtigen Dübelauswahl und Dübelauszugskräfte eingehalten wird.

Abb. 1.

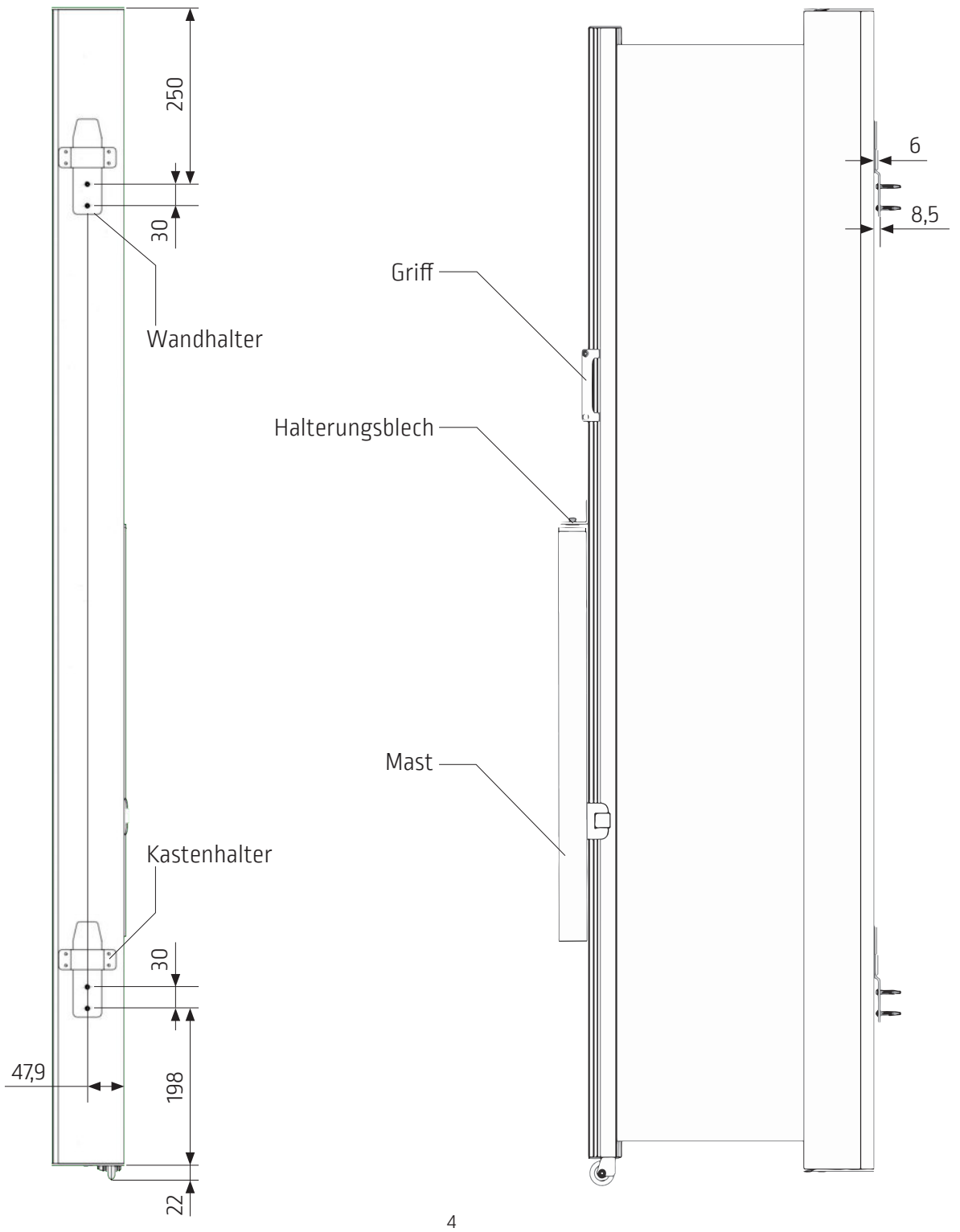

Abb. 2.

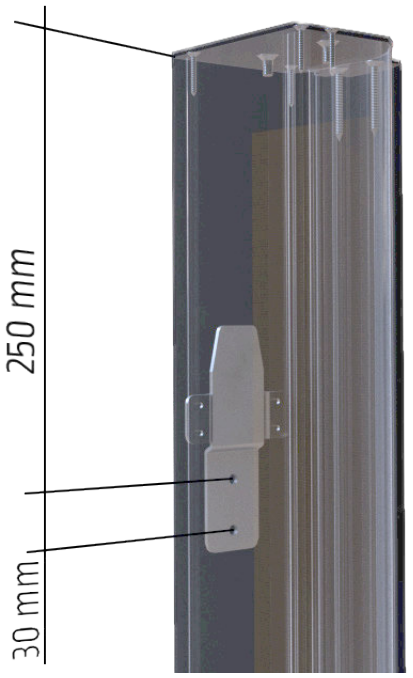

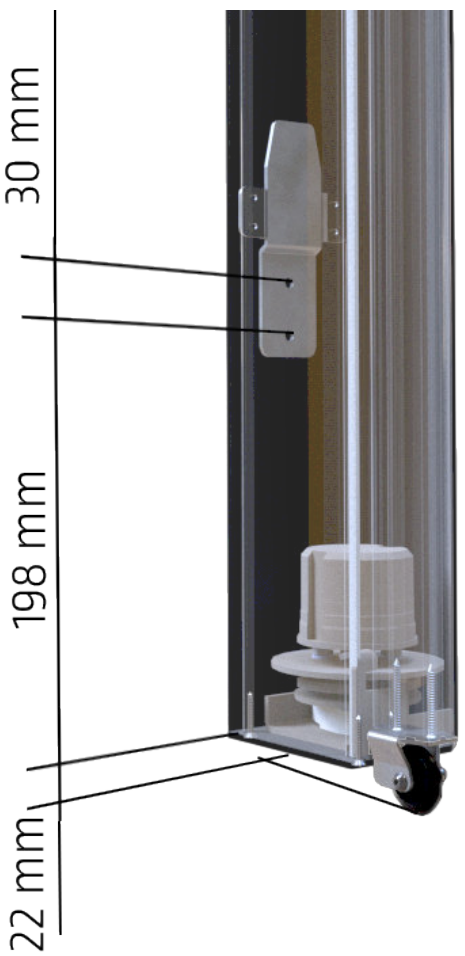

Zeichnen Sie die Position der Wandhalter auf dem Montageuntergrund an und bohren Sie entsprechend.

Jeder Wandhalter ist mit den entsprechenden Befestigungsmitteln zu montieren (Beachten Sie die Verarbeitungsrichtlinien und Auszugskräfte des Dübelherstellers, sowie die Randabstände des Montageuntergrundes).

Abb. 3.

Wandhalter an der Wand mit Wasserwaage ausrichten, fluchtend in Lot und Waage.

3.3. Markise einhängen

Abb. 4.

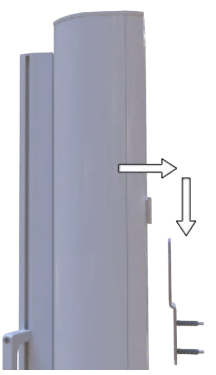

Heben Sie die Markise an und heben Sie sie mit der Rückseite über die Wandhalter.

3.4. Griffhöhe einstellen bzw Position ändern

Die Micro 700 wird werkseitig mit einem Griff und einem Halterungsblech in der Ausfallprofilnut ausgeliefert.

Um Höhenunterschiede im Boden auszugleichen kann man den Griff und das Halterungsblech in der Höhe verstellen.

Um den Griff in der Höhe oder auch in eine andere Nut zu verstellen befolgen Sie die nachfolgenden Schritte.

Abb. 5.

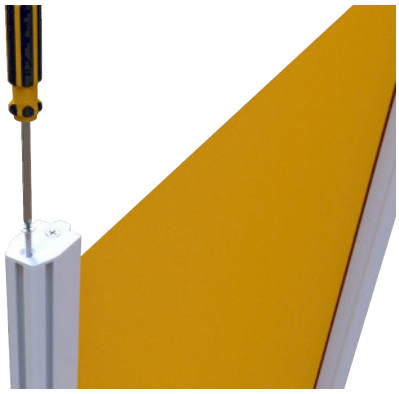

Die Schrauben vom Abdeckblech am Ausfallprofil oben mit einem Kreuzschlitzschraubendreher rausschrauben.

Abb. 6.

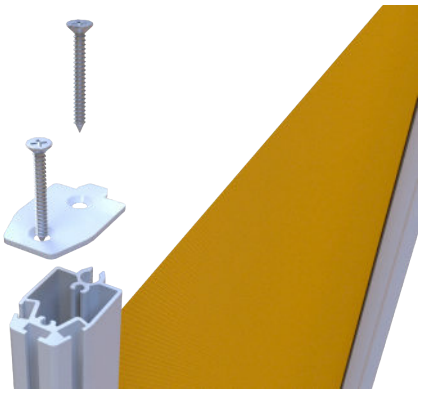

Schrauben und Abdeckblech entfernen.

Abb. 7.

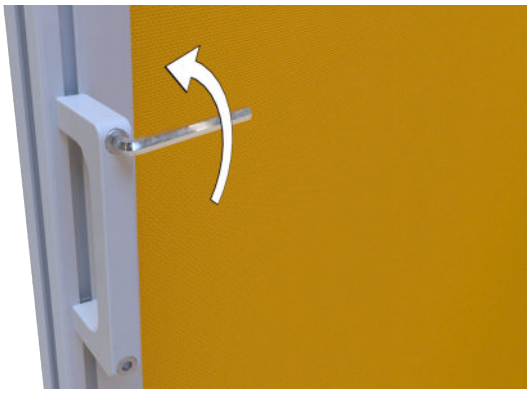

Die 2 Schrauben am Griff mit dem Innensechskantschlüssel 4mm lösen.

Abb. 8.

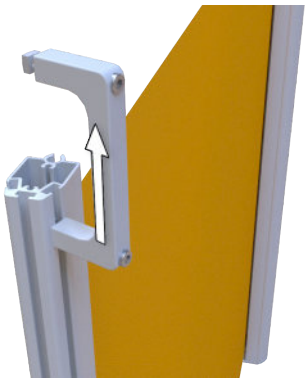

Den Griff nach oben hin entnehmen...

Abb. 9.

...und in die gewünschte Nut schieben.

Abb. 10.

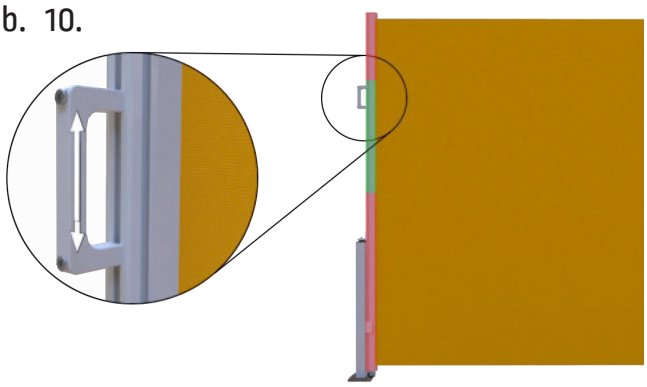

Den Griff auf die gewünschte Höhe einstellen. *(max. 1/3, 2/3)*

Abb. 11.

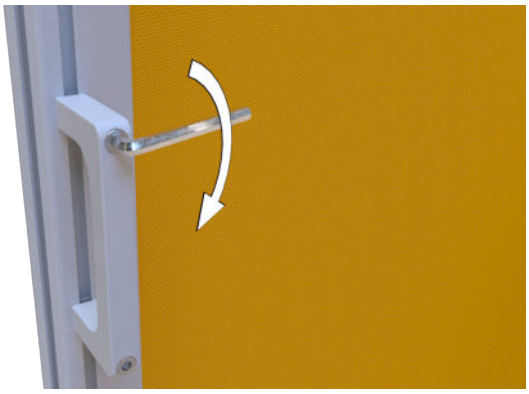

Den Griff nun mit dem Innensechskantschlüssel 4mm wieder befestigen.

Abb. 12.

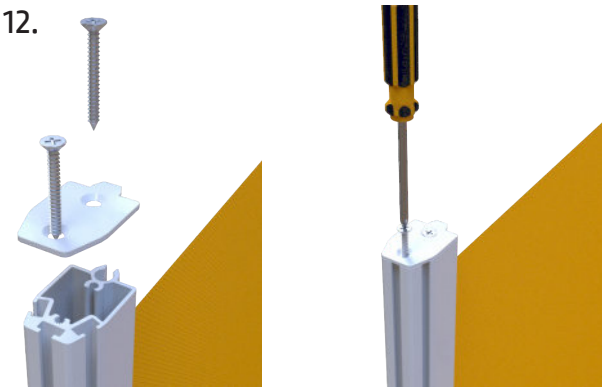

Das Abdeckblech oben auf dem Ausfallprofil festschrauben.

3.5. Befestigen des Mastes

3.5.1. An der Wand (Standard)

Abb. 13.

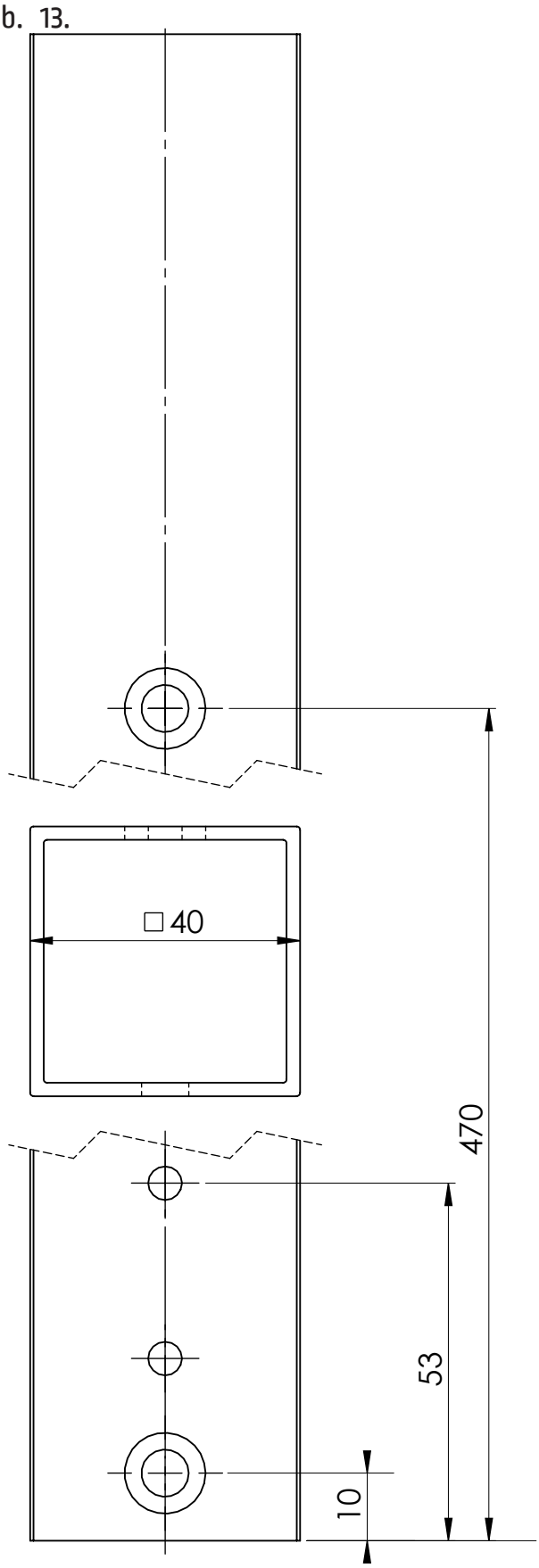

Abb. 14.

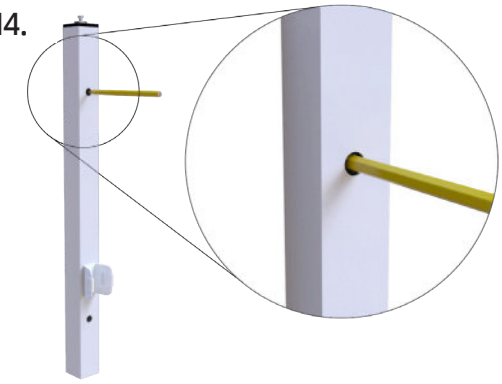

Zeichnen Sie die Position an.

Abb. 15.

Bohren Sie entsprechend.

Abb. 16.

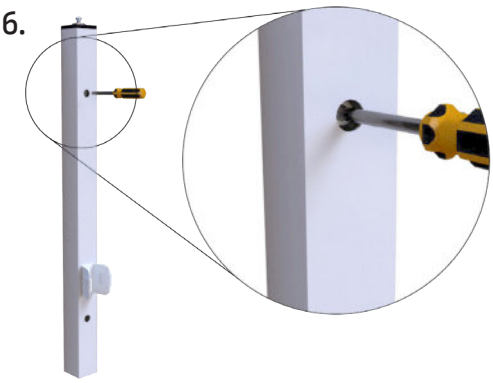

Der Mast ist mit den entsprechenden Befestigungsmitteln zu montieren (Beachten Sie die Verarbeitungsrichtlinien und Auszugskräfte des Dübelherstellers, sowie die Randabstände des Montageuntergrundes).

3.5.2. Am Boden

Abb. 17.

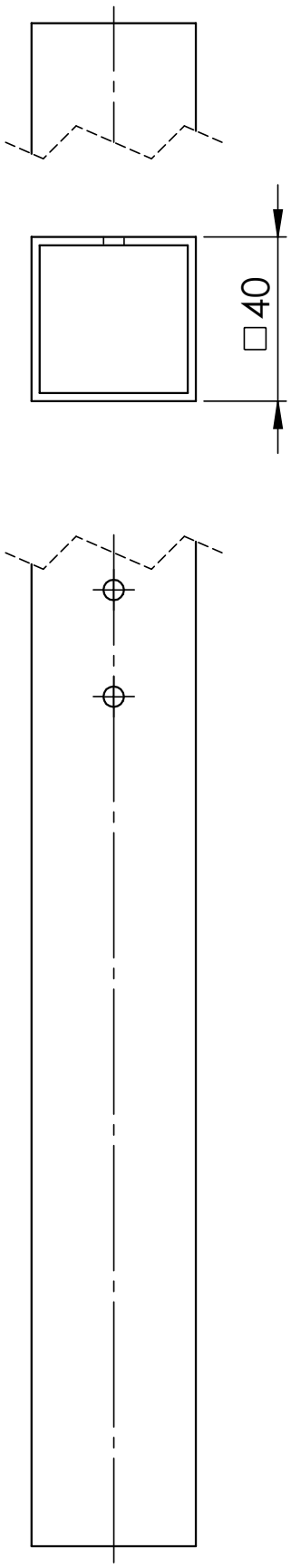

Abb. 18.

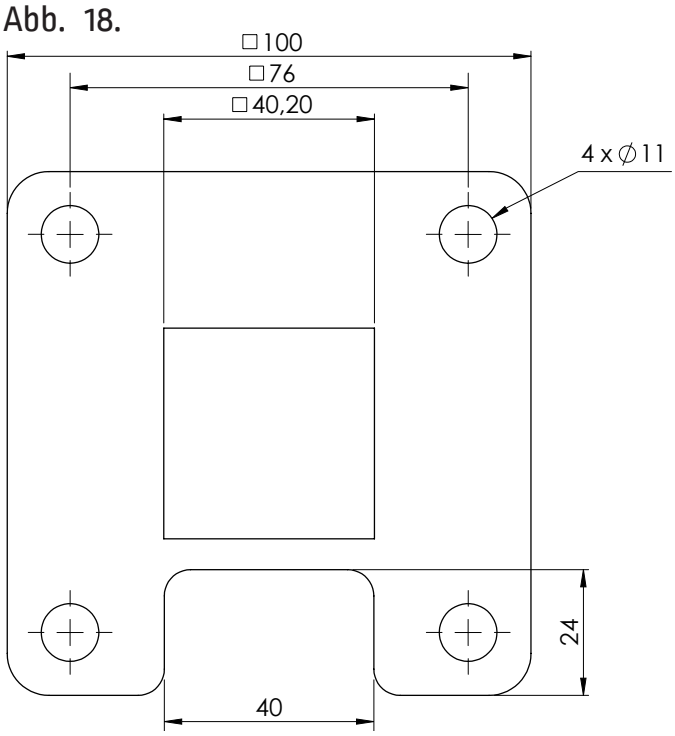

Abb. 19.

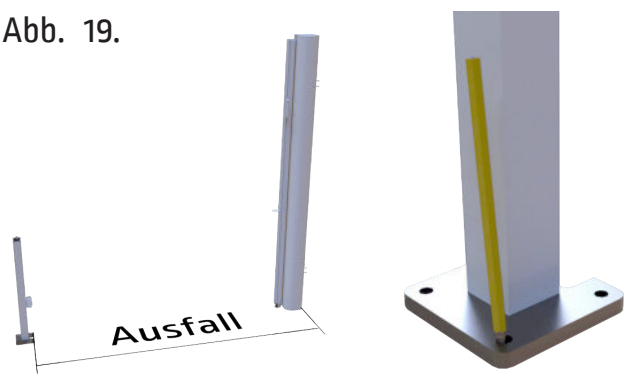

Zeichnen Sie die Position an. *Entfernung zur Markise = Ausfall*

Abb. 20.

Bohren Sie entsprechend.

Abb. 21.

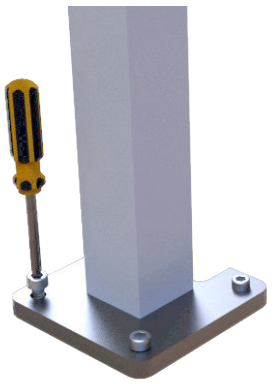

Der Mast ist mit den entsprechenden Befestigungsmitteln zu montieren (Beachten Sie die Verarbeitungsrichtlinien und Auszugskräfte des Dübelherstellers, sowie die Randabstände des Montageuntergrundes).

3.6. Einstellen des Halterungsbleches

Nachdem die Anbringungshöhe bzw. die maßliche Längenanpassung inkl. Befestigung erfolgt ist, Einstellung des Halterungsblechs vornehmen.

Abb. 22.

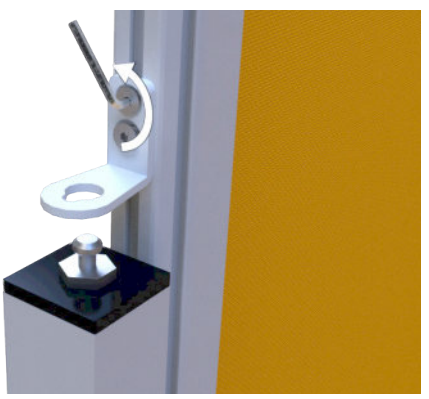

Lösen Sie die beiden Schrauben mit dem Innensechskantschlüssel 3mm.

Abb. 23.

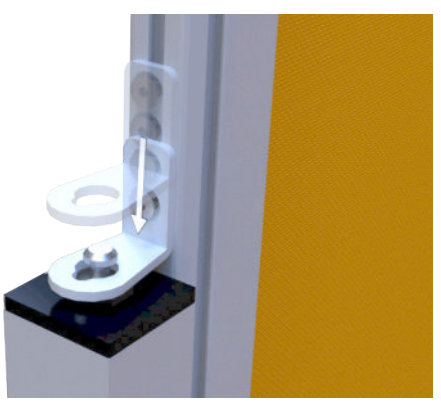

Schieben Sie das Halterungsblech bis auf die Oberseite von dem Mast und befestigen Sie die Schrauben.

4. Reparatur der Markise

Reparaturarbeiten dürfen nur von einem Fachbetrieb durchgeführt werden. Es dürfen nur Ersatzteile der Lewens Sonnenschutz GmbH eingesetzt werden.

5. Austausch des Tuches

Hierzu muss die Markise demontiert werden. Der Wechsel muss durch einen Fachbetrieb erfolgen oder die Markise an den Hersteller geschickt werden, um das Tuch zu tauschen.

6. Inbetriebnahme

Personen dürfen sich während der Probeläufe nicht im Bereich der Markise aufhalten. Alle Gegenstände die sich unter der Markise befinden, sind zu entfernen.

7. Übergabe

Nach Abschluss der Montage sind folgende Anleitungen an den Nutzer zu übergeben:

- Montageanleitung
- Bedienungsanleitung
- Übergabeprotokoll
- Pflegehinweise Tuch
- Garantiezertifikat

Der Nutzer ist umfassend von der Montagefirma hinsichtlich der Bedienungs-, Sicherheits- und Nutzungshinweise aufzuklären. Dem Kunden ist auf dem Übergabeprotokoll die tatsächliche Windwiderstandsklasse, die nach der Montage erreicht wurde, zu dokumentieren. Es kann die Widerstands-klasse 0, 1 oder 2 sein und ist abhängig von den örtlichen Gegebenheiten der Montage. Das Übergabeprotokoll ist vom Nutzer und Fachhändler gegenzuzeichnen.

Bei unvollständigen oder nicht ausgefüllten Protokollen wird die Markise in die Windwiderstandsklasse 0 eingestuft.

Abb. 24.

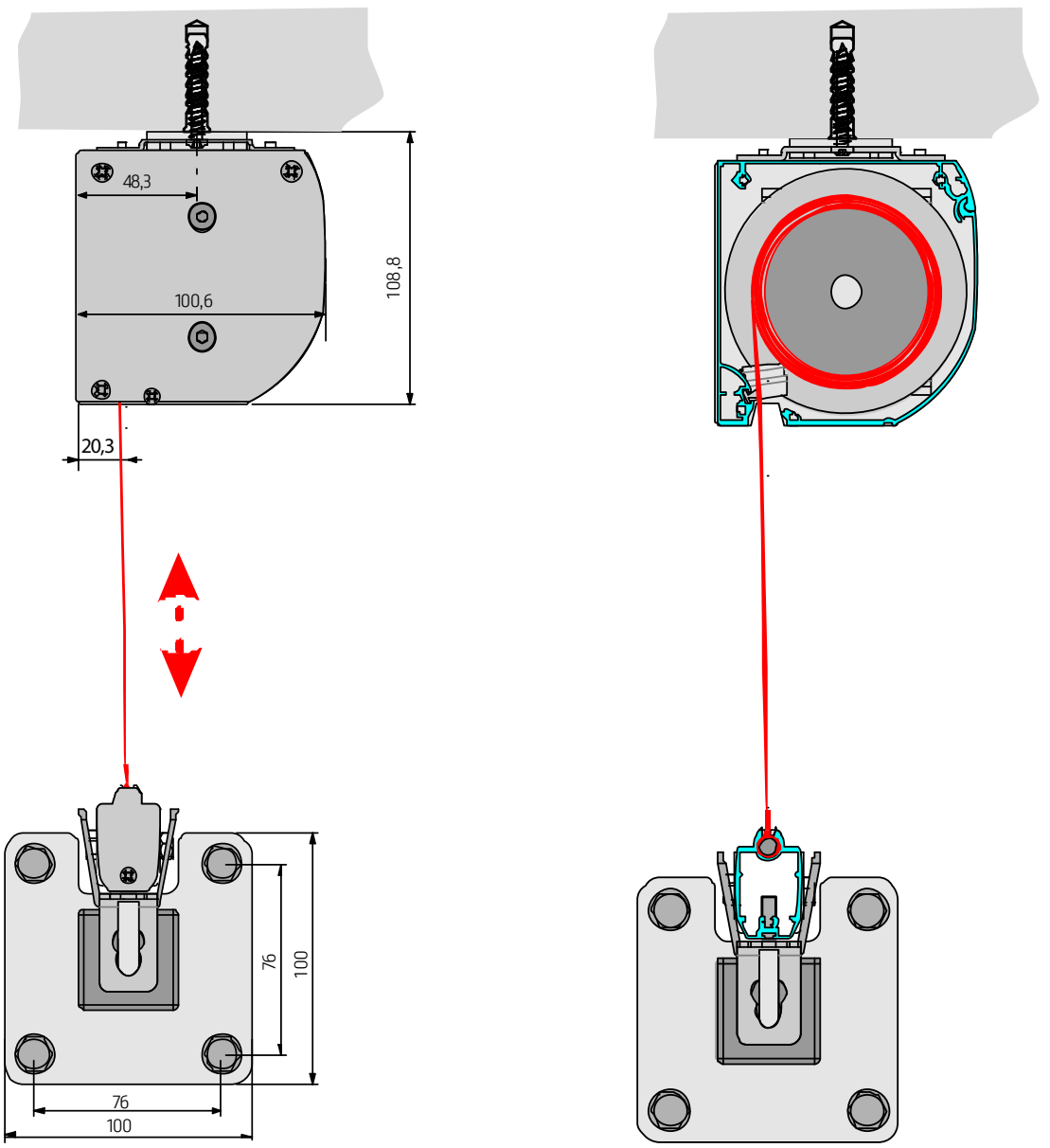

Abb. 25.

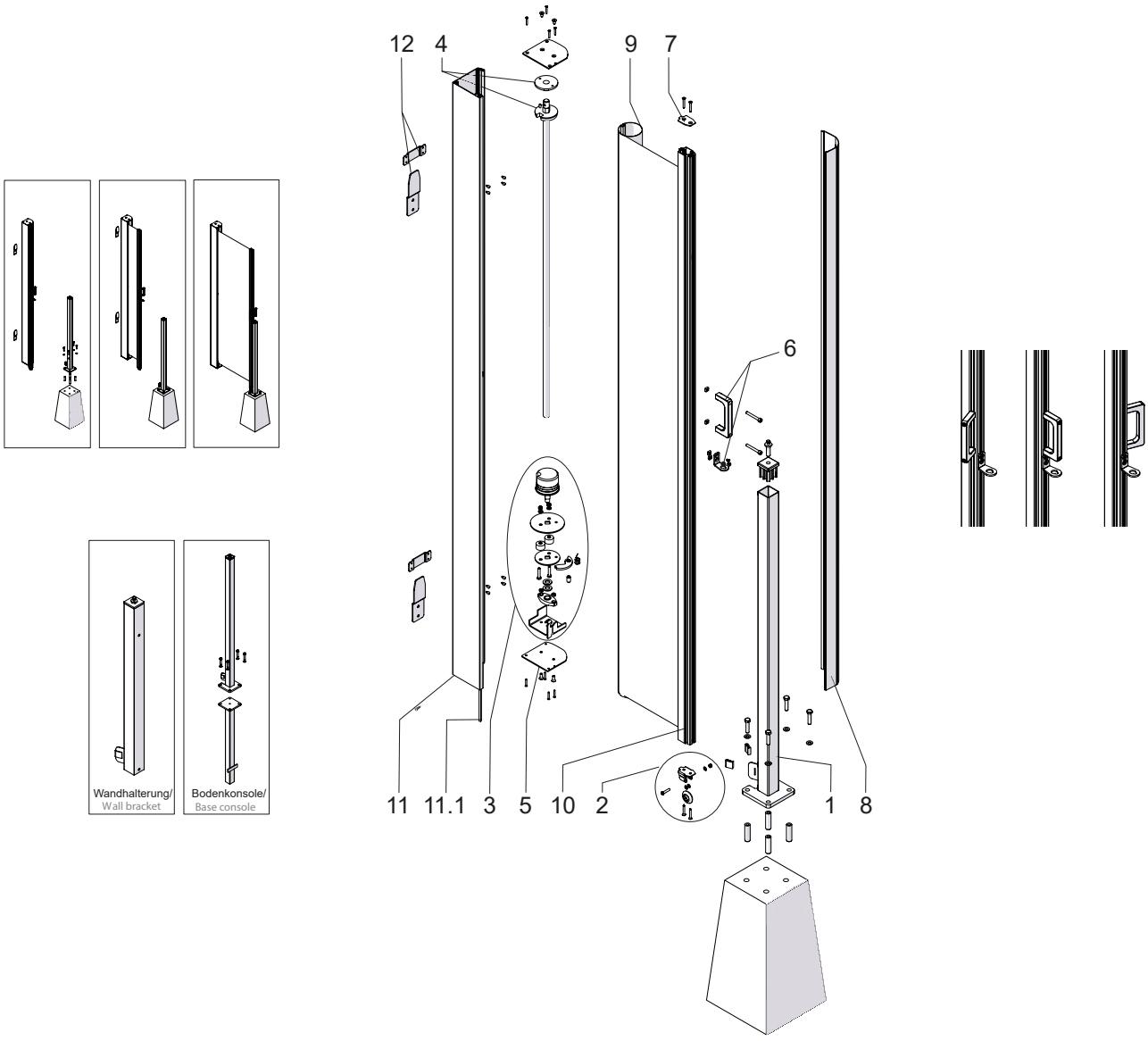
12
4
9
7
6
11
11.1
3
5
10
2
1
8
Wandhalterung/
Wall bracket
Bodenkonsole/
Base console

Rolladen O. & M. Schröder OHG
Friederikastraße 12
44789 Bochum
Deutschland
Telefon: +49 (0)234 301077
Telefax: +49(0)234 331682
E-Mail: info@rollladen-schroeder.de
Internet: www.rollladen-schroeder.de