Rolladen O. & M. Schröder OHG
Friederikastraße 12
44789 Bochum
Deutschland
Telefon: +49 (0)234 301077
Telefax: +49(0)234 331682
E-Mail: info@rollladen-schroeder.de
Internet: www.rollladen-schroeder.de

Technische Änderungen vorbehalten.
Stand 10.2021 , Rev.0001

Getriebetausch

Micro 860 / 1060

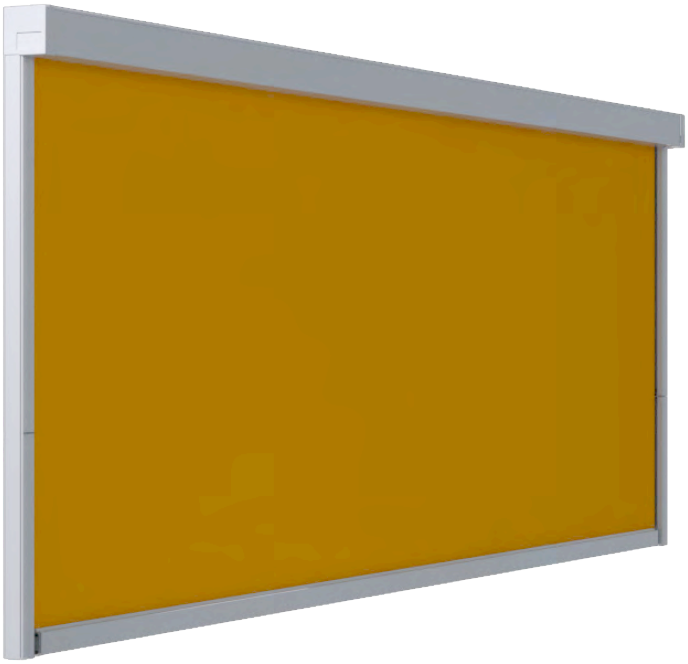

Wichtige Sicherheitsanweisung!

Für die Sicherheit von Personen ist es wichtig, diese Anleitung vor der Montage zu lesen und zu befolgen. Die Nichtbeachtung entbindet den Hersteller von seiner Haftungspflicht. Die Anleitung ist aufzubewahren und muss bei einem eventuellen Verkauf der Anlage an den neuen Besitzer weitergereicht werden.

Inhalt

1. Instandsetzungsarbeiten 2
1.1. Getriebetausch 2
1.1.1. Demontage der Markise 2
1.1.2. Austausch des Antriebes 3
1.1.3. Montage der Markise 4

Instandsetzung

1. Instandsetzungsarbeiten

Achtung! Instandsetzungsarbeiten dürfen nur von einem Fachbetrieb durchgeführt werden. Es dürfen nur Ersatzteile der Lewens Sonnenschutz GmbH eingesetzt werden.

Es empfiehlt sich die Arbeitsschritte mit **mindestens 2 Personen** durchzuführen.

Achtung! Hierzu muss die Markise demontiert werden. Der Wechsel muss durch einen Fachbetrieb erfolgen oder die Markise zum Hersteller geschickt werden.

1.1. Getriebetausch

1.1.1. Demontage der Markise

Abb. 1.

Fahren Sie die Markise ein paar cm aus.

Abb. 2.

Drehen Sie an der Abdeckkappe die Innensechskantschraube von unten rechts herum hinein.

Abb. 3.

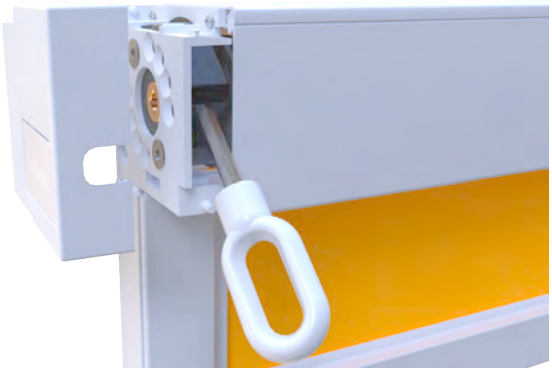

Entfernen Sie die Abdeckkappe.

Abb. 4.

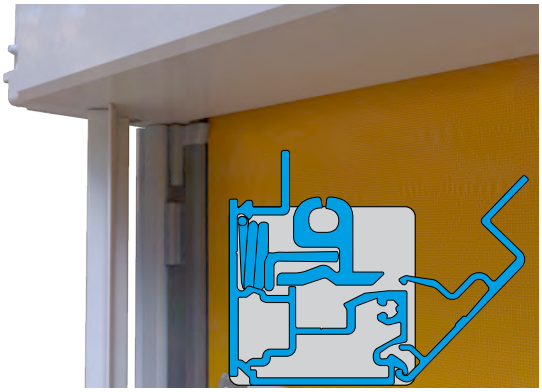

Entfernen Sie die Führungsschienenabdeckung.

Abb. 5.

Entfernen Sie die Kunststoffführung.

Abb. 6.

Fahren Sie die Markise komplett aus.

Abb. 7.

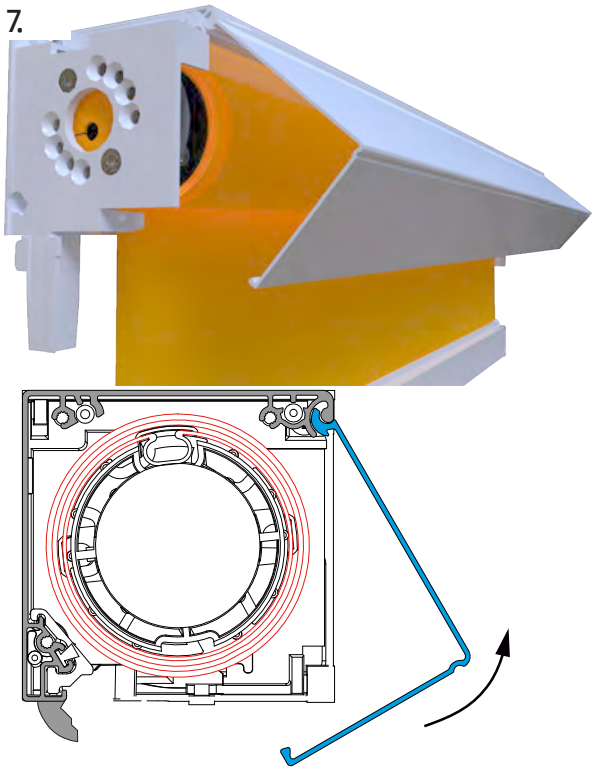

Entfernen Sie nun das Abdeckprofill.

Abb. 8.

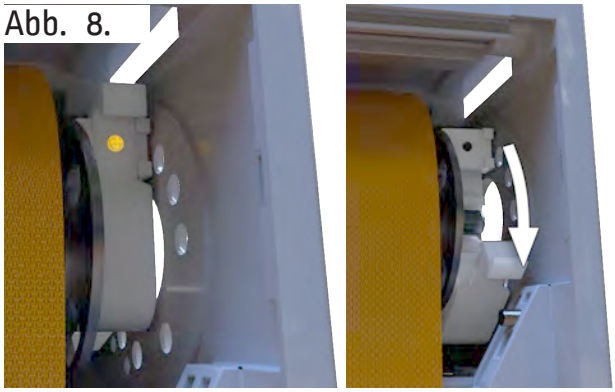

Lösen Sie nun auf der Lagerseite die Sicherungsschraube des Lagerblocks und öffnen ihn.

Abb. 9.

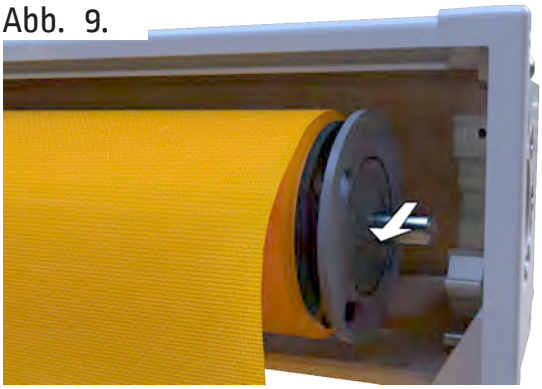

Nehmen Sie die Tuchwelle auf der Lagerseite nach vorn aus dem Gehäuse.

Abb. 10.

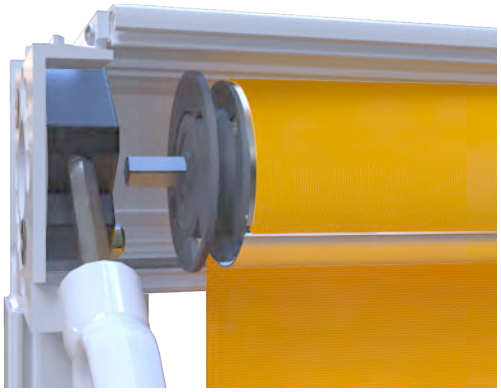

Nun können Sie die Tuchwelle auch auf der Antriebsseite und somit komplett herausnehmen.

1.1.2. Austausch des Antriebes

Abb. 11.

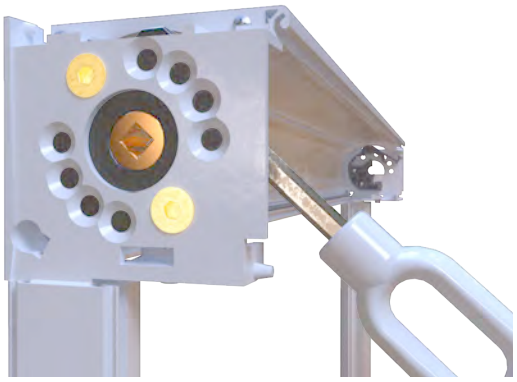

Lösen Sie die Schrauben des Getriebes und montieren Sie das neue Getriebe.

Abb. 12.

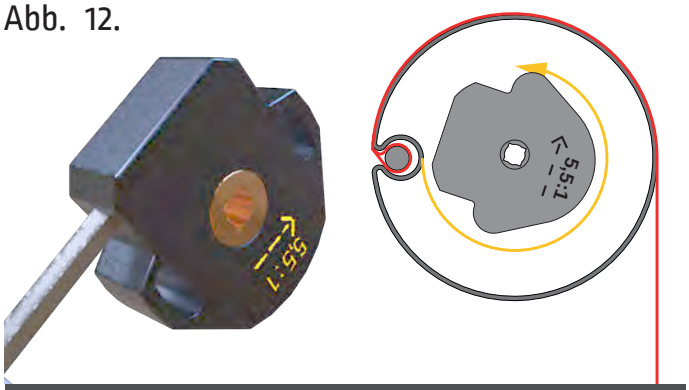

Achtung! Der Pfeil zeigt die Aufwickelrichtung. Die Einbaurichtung ist Abhängig von der Antriebsseite,der Wickelrichtung und dem Getriebeabgang!

1.1.3. Montage der Markise

Abb. 13.

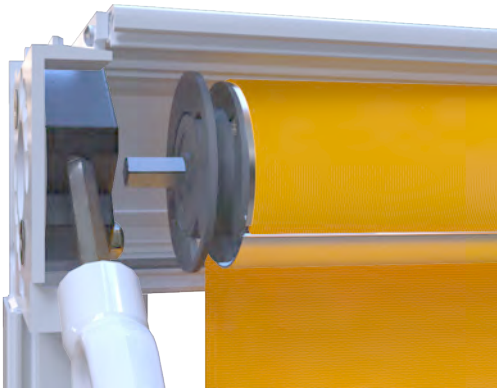

Setzen Sie die Tuchwelle zuerst auf der Antriebsseite ein.

Abb. 14.

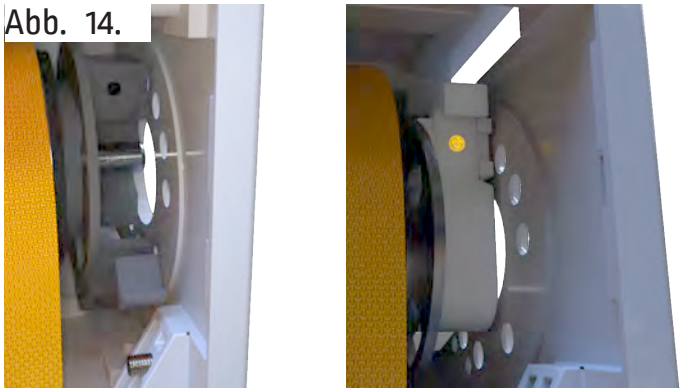

Dann legen Sie die Tuchwelle mit der Lagerseite in den Lagerblock, schließen ihn und sichern ihn mit der zuvor entfernten Sicherungsschraube.

Abb. 15.

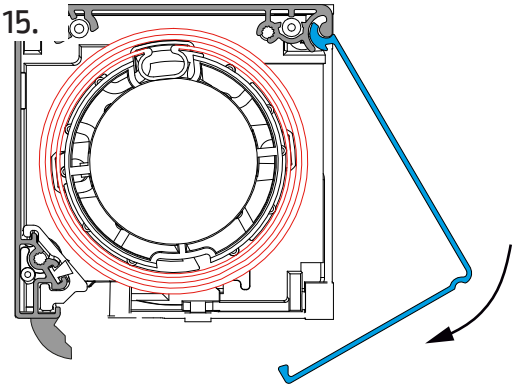

Montieren Sie das zu Beginn entfernte Abdeckprofil.

Abb. 16.

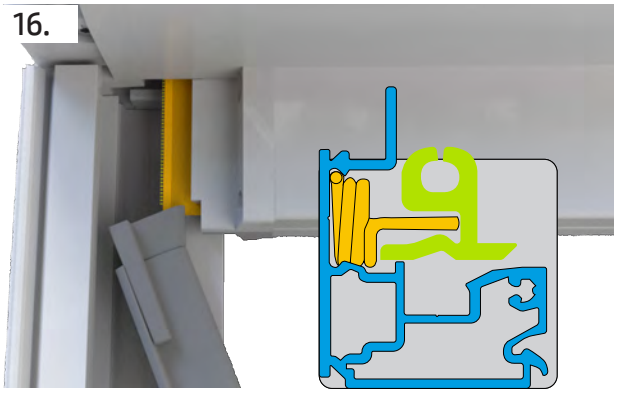

Bei der Montage der Kunststoffführung zeigt der Einlauftrichter (1) zur Gehäuseseite (siehe auch Kennzeichnung auf der Rückseite PVC-Führung).

Die Kunststoffführung unterhalb des Ausfallprofils in den Reißverschluss des Tuchs einschieben.

Prüfen Sie den richtigen Sitz und Abstand aller werkseitig vormontierten Federn jeder Führungsschiene.

Abb. 17.

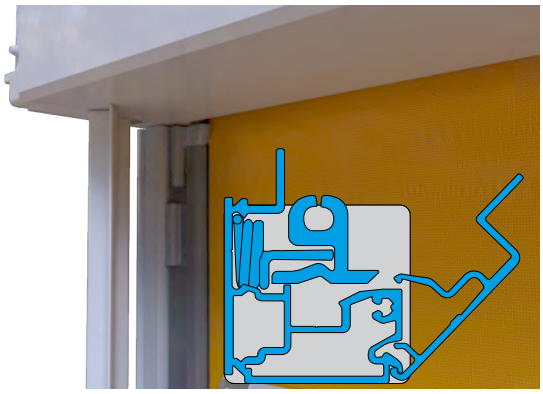

Führungsschienenabdeckung im 45° Öffnungswinkel auf die Führungsschiene aufsetzen und andrücken.

Abb. 18.

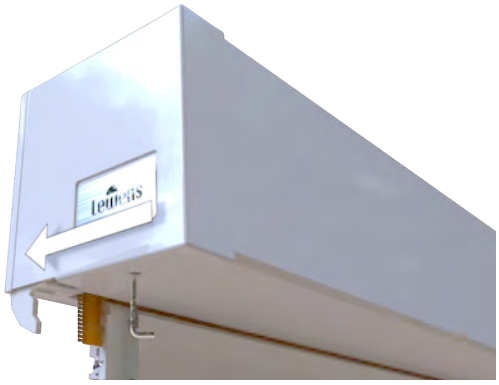

Schieben Sie die Gusskappen beider Seiten von vorne auf das Gehäuse und drehen die Innensechskantschraube etwas heraus..

Achtung! Die Schraube **NICHT GANZ** herausdrehen.