Getriebetausch

Toscana

Toscana Mini

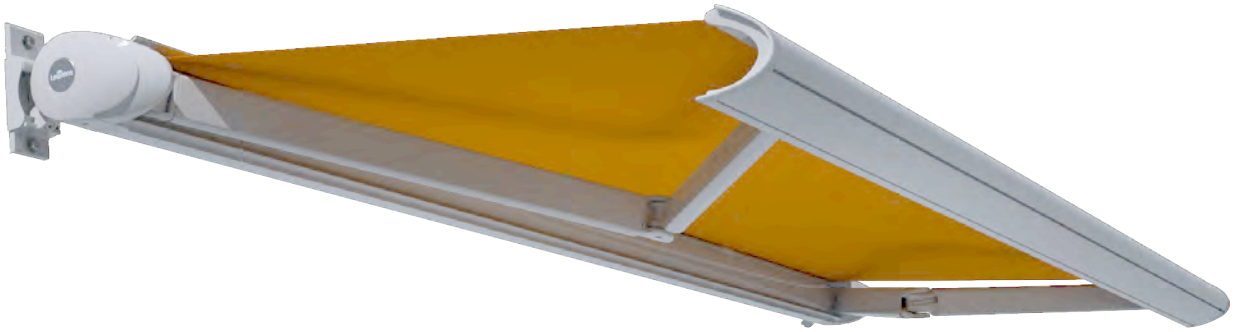

Rolladen O. & M. Schröder OHG
Friederikastraße 12
44789 Bochum
Deutschland
Telefon: +49 (0)234 301077
Telefax: +49(0)234 331682
E-Mail: info@rollladen-schroeder.de
Internet: www.rollladen-schroeder.de

Wichtige Sicherheitsanweisung!

Für die Sicherheit von Personen ist es wichtig, diese Anleitung vor der Montage zu lesen und zu befolgen. Die Nichtbeachtung entbindet den Hersteller von seiner Haftungspflicht. Die Anleitung ist aufzubewahren und muss bei einem eventuellen Verkauf der Anlage an den neuen Besitzer weitergereicht werden.

Inhalt

1. Instandsetzungsarbeiten 2
1.1. Getriebetausch 2
1.1.1. Demontieren der Markise 2
1.1.2. Austausch des Antriebes 3
1.1.3. Montage der Markise 4

Instandsetzung

1. Instandsetzungsarbeiten

Achtung! Instandsetzungsarbeiten dürfen nur von einem Fachbetrieb durchgeführt werden. Es dürfen nur Ersatzteile der Lewens Sonnenschutz GmbH eingesetzt werden.

Es empfiehlt sich die Arbeitsschritte mit **mindestens 2 Personen** durchzuführen.

Achtung! Hierzu muss die Markise demontiert werden. Der Wechsel muss durch einen Fachbetrieb erfolgen oder die Markise zum Hersteller geschickt werden.

1.1. Getriebetausch

1.1.1. Demontieren der Markise

Achtung! Toscana / Toscana Mini muss von den Konsolen entfernt werden!

Abb. 1.

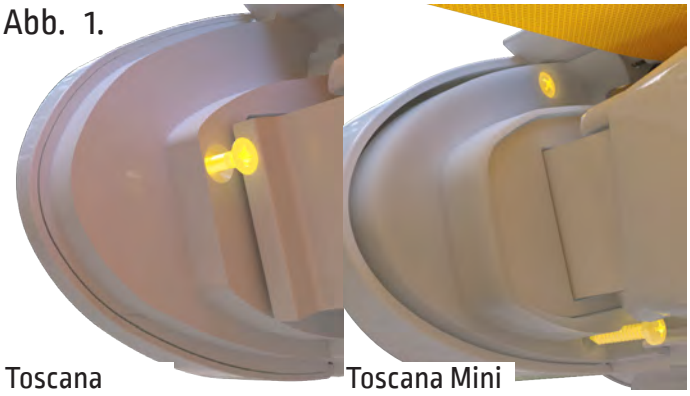

Toscana Toscana Mini

Fahren Sie die Markise ca. 50 cm aus.

Lösen Sie auf der Innenseite *(Antriebsseite)* die Schrauben der Gehäusekappen.

Abb. 2.

Ziehen Sie die Gehäusekappen in Pfeilrichtung ab.

Abb. 3.

Lösen Sie den Gewindestift der Klinken von unten.

Abb. 4.

Nehmen Sie die Markise von den Konsolen und stellen Sie sie auf den Boden oder an einen vorher vorbereiteten Platz.

Abb. 5.

Sichern Sie das Ausfallprofil! (zB. mit Spanngurten). Alternativ fahren Sie die Markise komplett aus bis das Tuch leicht durchhängt

Abb. 6.

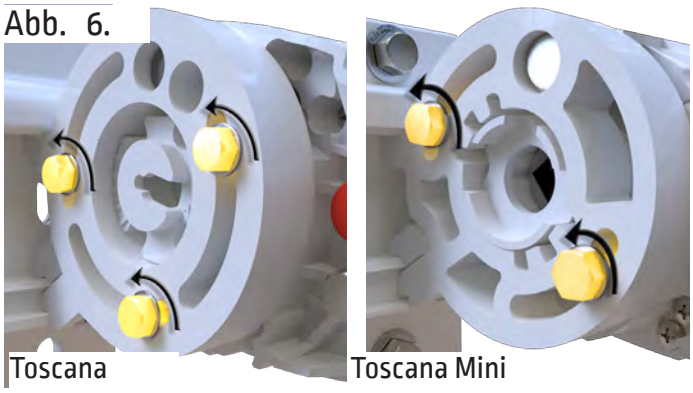

Toscana Toscana Mini

Demontieren Sie den Wand- bzw. Deckenring auf der Antriebsseite, indem Sie die 3 Schrauben jeder Seite lösen.

Abb. 7.

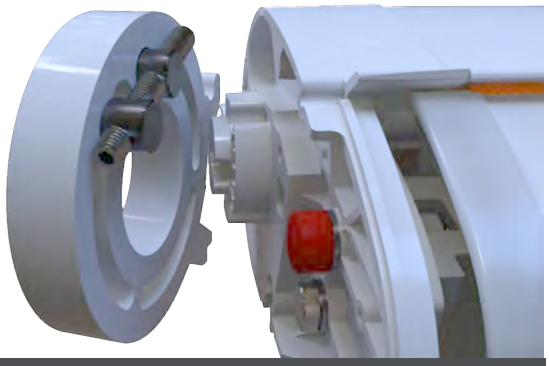

Achten Sie bei der Demontage des Wand- / Deckenrings auf die Lage der Gewindespindel!

Abb. 8.

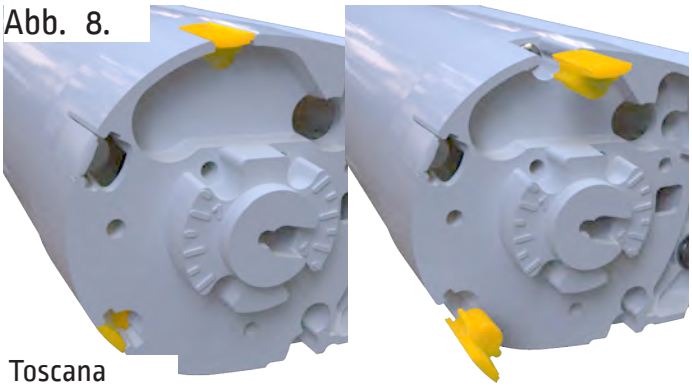

Toscana

Ziehen Sie die Abdeckkappen der Schraubkanäle heraus *(pro Seite 2 Stück)*.

Abb. 9.

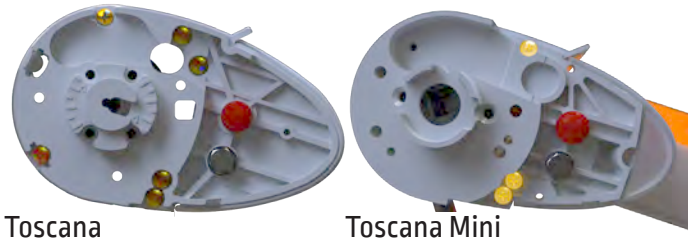

Toscana Toscana Mini

Auf der Antriebseite des Armhalters alle *(6 Stück)* Blechschrauben herausdrehen.

Abb. 10.

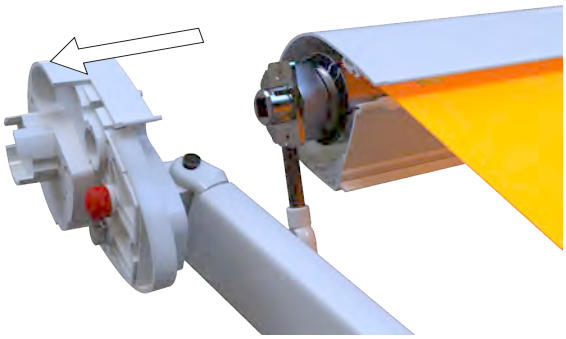

Entfernen Sie die Gehäuseabdeckung samt Armhalter.

1.1.2. Austausch des Antriebes

Abb. 11.

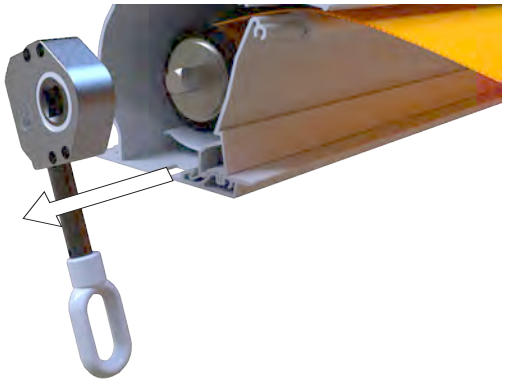

Entfernen Sie das Getriebe.

Abb. 12.

Entfernen Sie den Getriebehalter vom Getriebe und montieren ihn am neuen Getriebe.

1.1.3. Montage der Markise

Abb. 13.

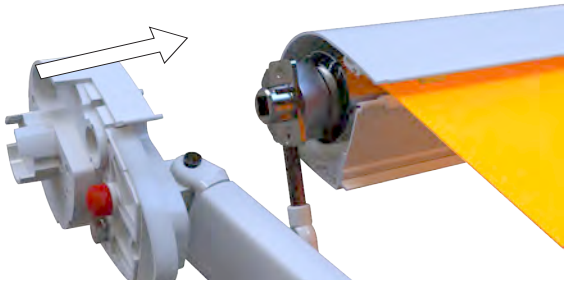

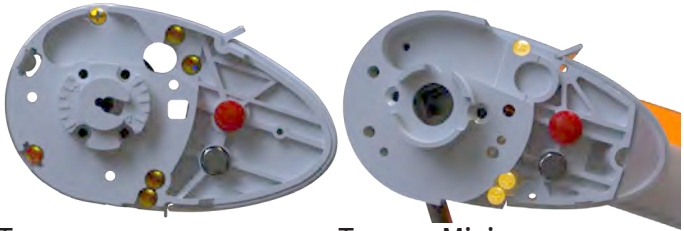

Toscana Toscana Mini

Setzen Sie den Armhalter passgenau auf das Gehäuseprofil auf und montieren Sie die Blechschrauben des Gehäuseabdeckung.

Abb. 14.

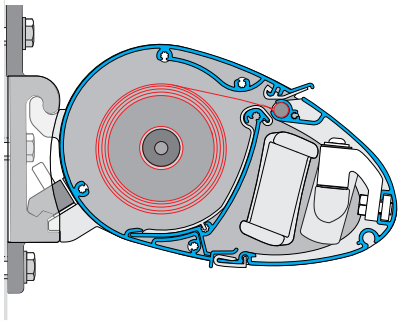

Hängen Sie die Markise wieder in die vorhandenen Wand- / Deckenkonsolen ein.

Abb. 15.

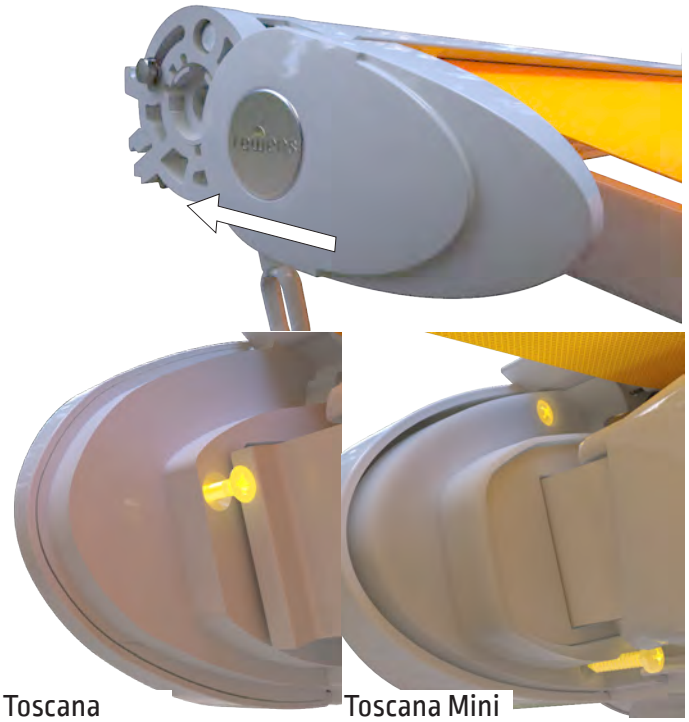

Toscana Toscana Mini

Setzen Sie die Abdeckkappen von vorn auf und befestigen sie wieder von innen.