Motortausch

Toscana

Toscana Mini

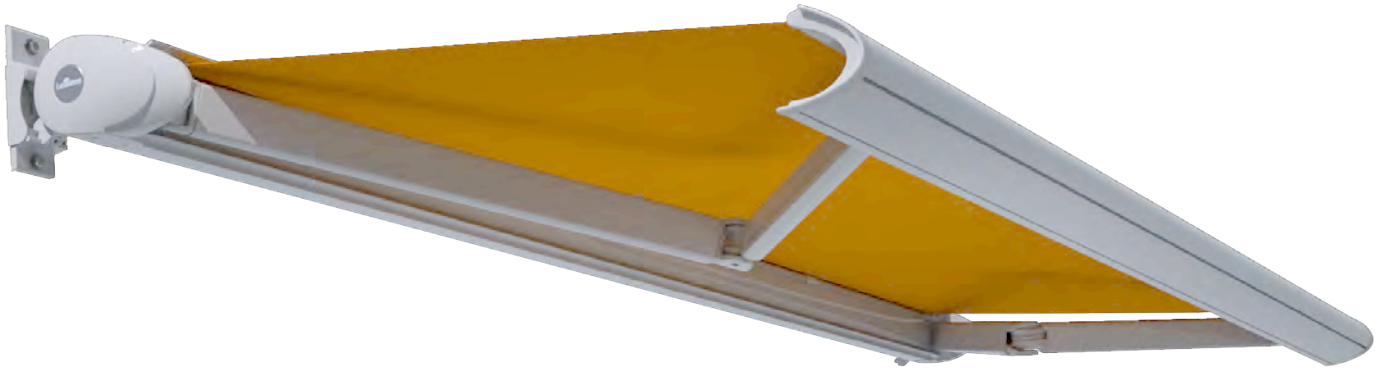

Rolladen O. & M. Schröder OHG
Friederikastraße 12
44789 Bochum
Deutschland
Telefon: +49 (0)234 301077
Telefax: +49(0)234 331682
E-Mail: info@rollladen-schroeder.de
Internet: www.rollladen-schroeder.de

Wichtige Sicherheitsanweisung!

Für die Sicherheit von Personen ist es wichtig, diese Anleitung vor der Montage zu lesen und zu befolgen. Die Nichtbeachtung entbindet den Hersteller von seiner Haftungspflicht. Die Anleitung ist aufzubewahren und muss bei einem eventuellen Verkauf der Anlage an den neuen Besitzer weitergereicht werden.

Inhalt

1. Instandsetzungsarbeiten 2
1.1. Motor- / Getriebewechsel 2
1.1.1. Demontieren der Markise 2
1.1.2. Austausch des Antriebes 3
1.1.3. Montage der Markise 4

Instandsetzung

1. Instandsetzungsarbeiten

Achtung! Instandsetzungsarbeiten dürfen nur von einem Fachbetrieb durchgeführt werden. Es dürfen nur Ersatzteile der Lewens Sonnenschutz GmbH eingesetzt werden.

Es empfiehlt sich die Arbeitsschritte mit **mindestens 2 Personen** durchzuführen.

Achtung! Hierzu muss die Markise demontiert werden. Der Wechsel muss durch einen Fachbetrieb erfolgen oder die Markise zum Hersteller geschickt werden.

1.1. Motor- / Getriebewechsel

1.1.1. Demontieren der Markise

Achtung! Toscana und Toscana Mini müssen von den Konsolen entfernt werden!

Abb. 1.

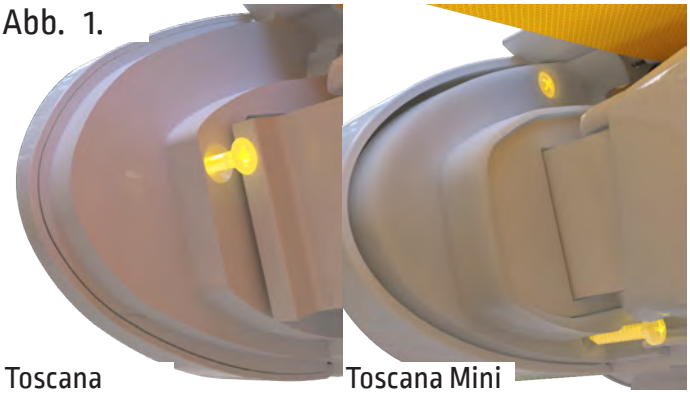

Toscana Toscana Mini

Fahren Sie die Markise ca. 50 cm aus.

Lösen Sie auf den Innenseiten *(Antriebsseite)* die Schrauben der Gehäusekappen.

Abb. 2.

Ziehen Sie die Gehäusekappen in Pfeilrichtung ab.

Abb. 3.

Fahren Sie die Markise komplett aus und löschen die untere Endlage des Motors *(siehe Motorbeschreibung)*.

Abb. 4.

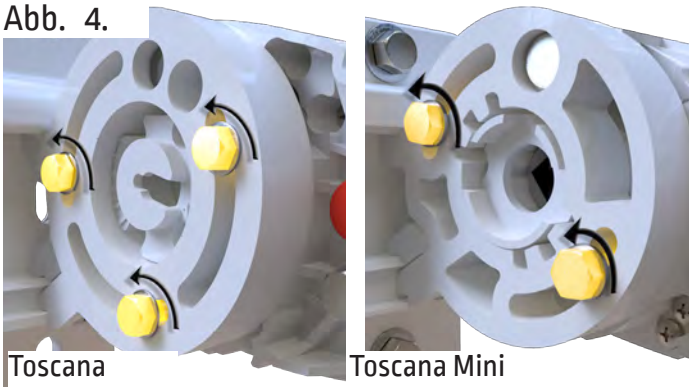

Toscana Toscana Mini

Demontieren Sie den Wand- bzw. Deckenring auf der Antriebsseite, indem Sie die 3 Schrauben jeder Seite lösen.

Abb. 5.

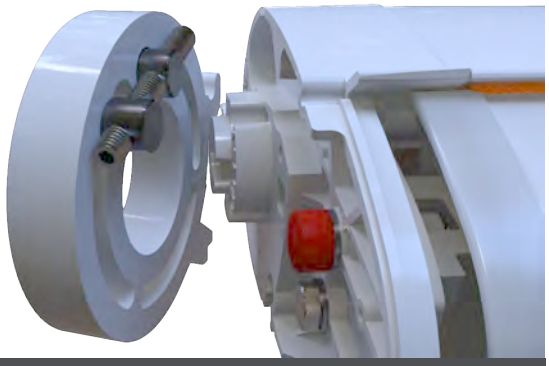

Achten Sie bei der Demontage des Wand- / Deckenrings auf die Lage der Gewindespindel!

Abb. 6.

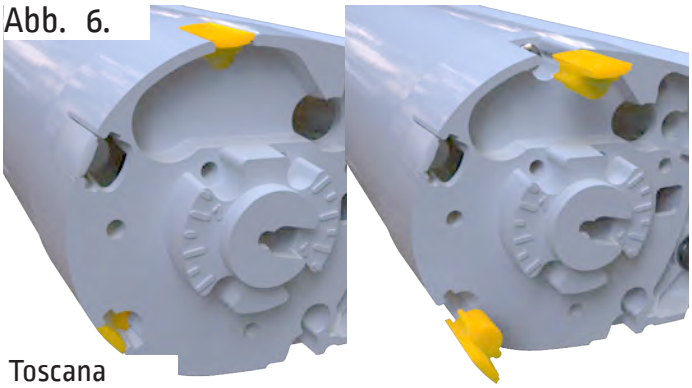

Ziehen Sie die Abdeckkappen der Schraubkanäle heraus *(pro Seite 2 Stück)*.

Abb. 7.

Auf der Antriebseite des Armhalters alle *(6 Stück)* Blechschrauben herausdrehen.

Abb. 8.

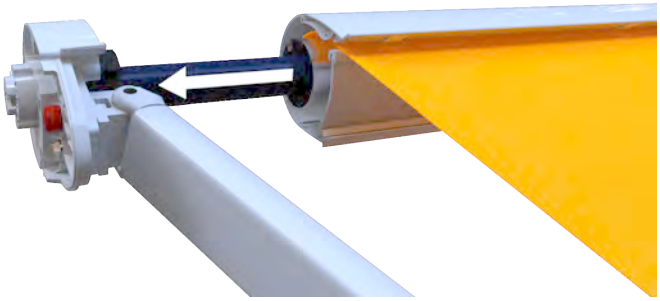

Ziehen Sie den Armhalter inkl. Gelenkarm und Motor in Pfeilrichtung ab.

Achtung! Sichern Sie beim herausziehen des Motors / Getriebes die Tuchwelle gegen verrutschen!

1.1.2. Austausch des Antriebes

Abb. 9.

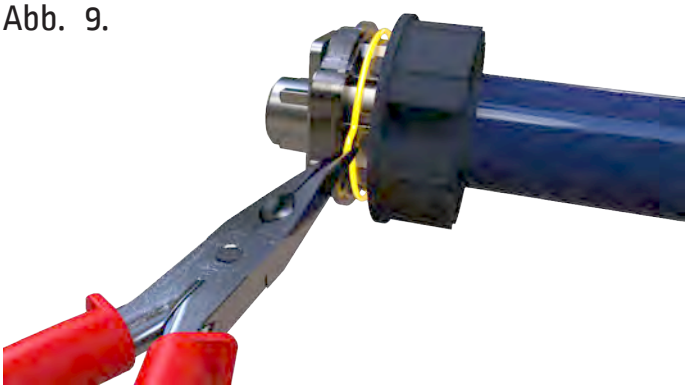

Entfernen Sie den Sicherungsring und entfernen Sie den Motor vom Motorenlager.

Abb. 10.

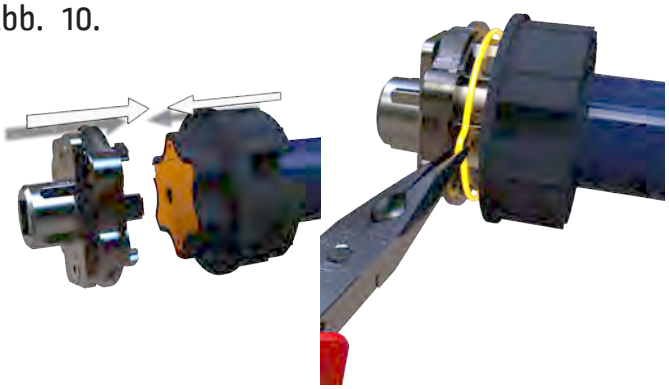

Setzen Sie den Motorhalter inkl. Motorlager am Motor auf und stecken Sie den Sicherungsring wieder auf.

Beachten Sie den Kabelabgang!

Abb. 11.

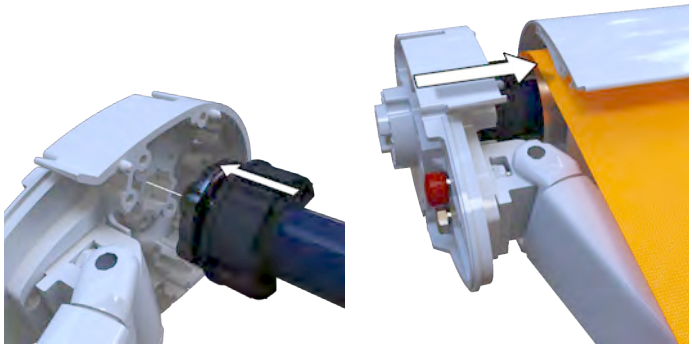

Setzen Sie den Motorhalter in den Armhalter ein und Setzen Sie den Armhalter passgenau auf das Gehäuseprofil aufs.

1.1.3. Montage der Markise

Abb. 12.

Montieren Sie die Blechschrauben des Armhalters *(6 Stück)*.

Abb. 13.

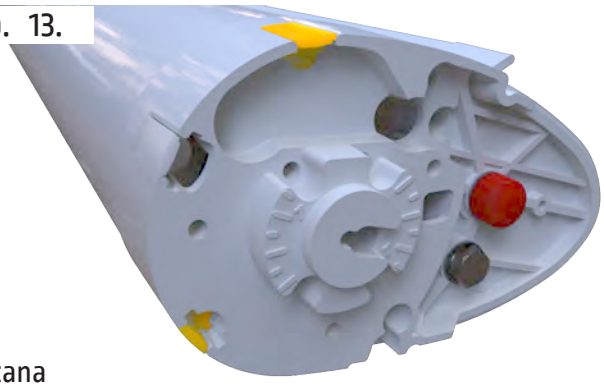

Toscana

Setzen Sie die Abdeckkappen für den Schraubkanal *(2 Stück)* ein.

Abb. 14.

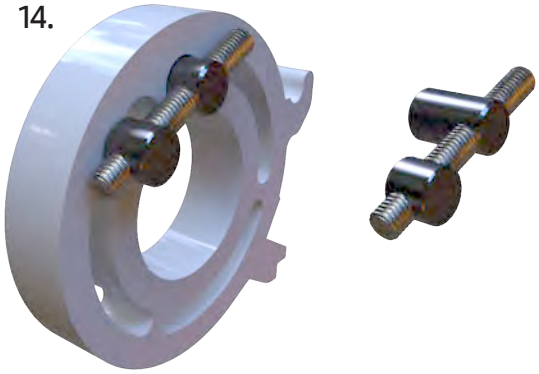

Beachten Sie die beiden Bolzenlängen der Gewindespindel beim Einsetzen in den Wand/Deckenring.

Abb. 15.

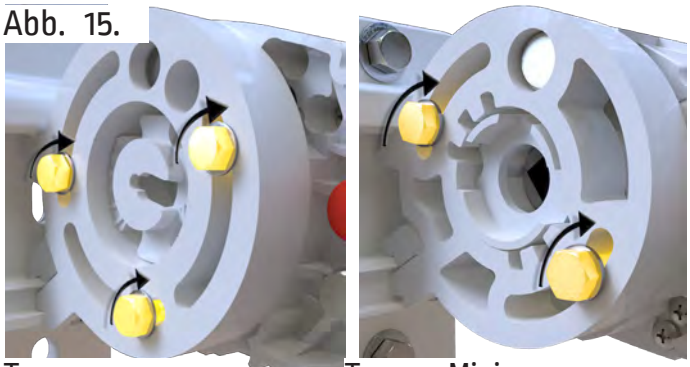

Toscana Toscana Mini

Setzen Sie den Befestigungsring auf und ziehen Sie die Schrauben fest.

Abb. 16.

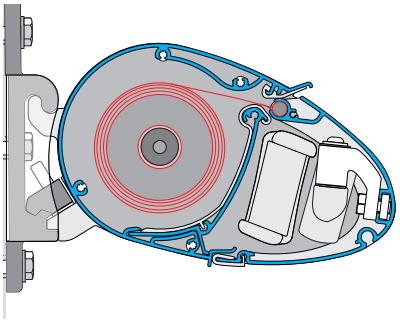

Hängen Sie die Markise wieder in die vorhandenen Wand- / Deckenkonsolen ein und bringen Sie die Abdeckkappen des Gehäuseprofil wieder auf.